KÄRCHER

S 4 Twin Go! Further

Deutsch	4
English	4
Français	5
Italiano	6
Español	6
Português	7
Nederlands	8
Türkçe	9
Svenska	9
Suomi	10
Norsk	11
Dansk	11
Eesti	12
Latviešu	13
Lietuviškai	13
Polski	14
Magyar	15
Čeština	15
Slovenčina	16
Slovenščina	17
Română	17
Hrvatski	18
Srpski	19
Ελληνικά	20
Русский	20
Українська	21
Қазақша	22
Български	23
Shqip	24
العربية	25

Read Online

Register your product
www.kaercher.com/register

59911530 (08/25)

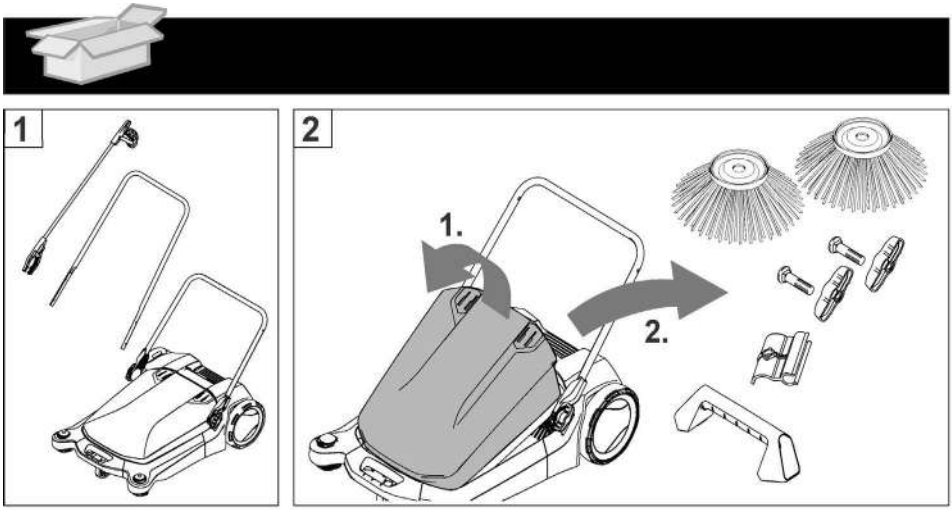
1
2
1.
2.

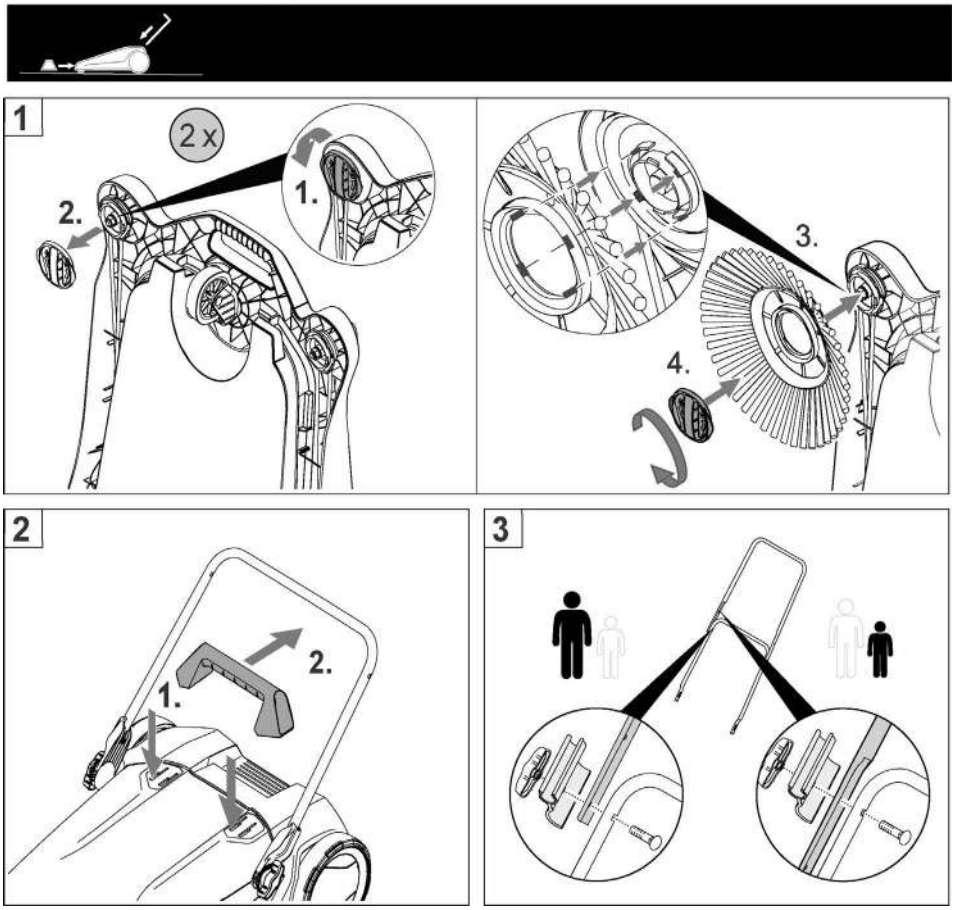
1
2 x
1.
2.
3.
4.
2
1.
2.
3

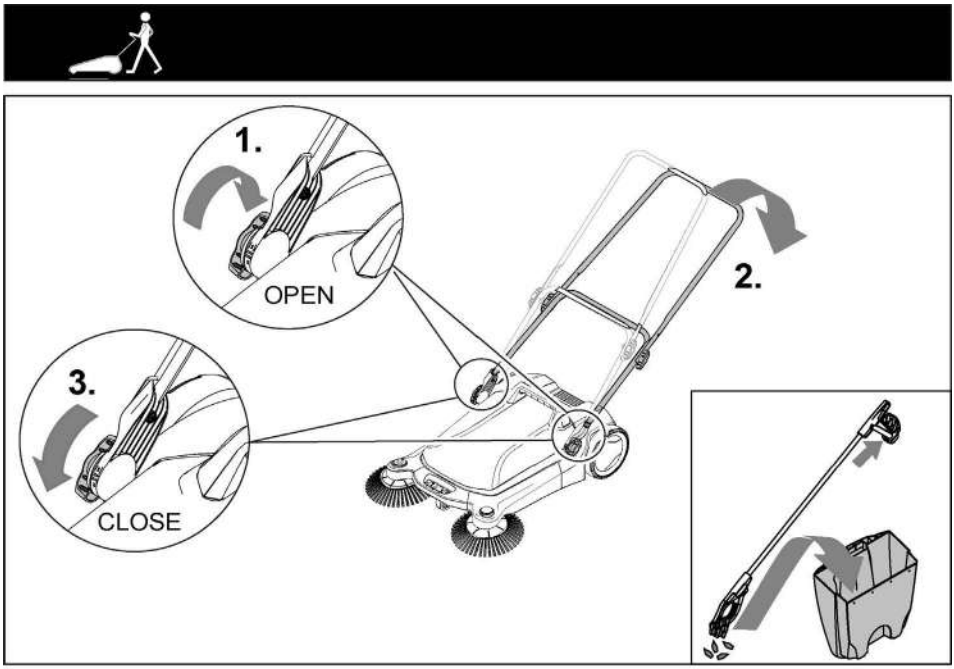
1.
OPEN
2.
3.
CLOSE

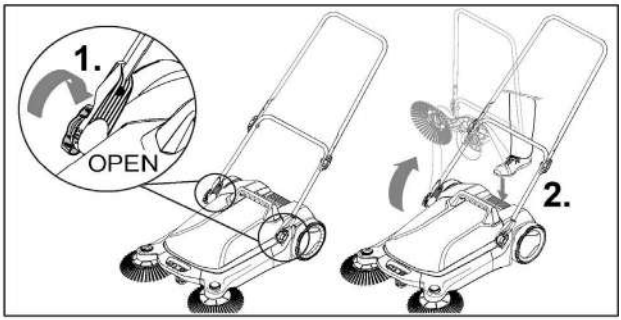
1.
OPEN
2.

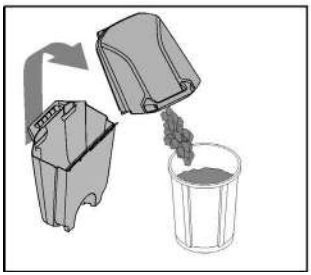

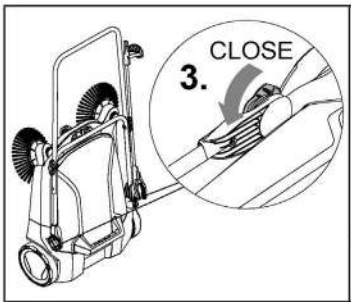
CLOSE
3.

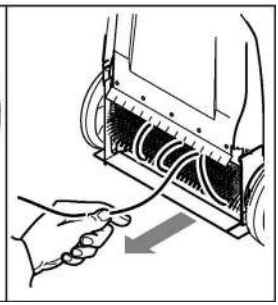

Deutsch

Allgemeine Hinweise

Lesen Sie vor der ersten Benutzung des Geräts diese Originalbetriebsanleitung und handeln Sie danach. Bewahren Sie die Originalbetriebsanleitung für den späteren Gebrauch oder für Nachbesitzer auf.

Sicherheitshinweise

⚠ ***GEFAHR*** *● Kehren Sie keine brennenden oder glühenden Gegenstände auf, wie z.B. Zigaretten, Streichhölzer oder ähnliches. ● Kehren Sie niemals lösungsmittelhaltige Flüssigkeiten, unverdünnte Säuren oder Lösungsmittel auf. Dazu zählen z. B. Benzin, Farbverdünner oder Heizöl, die durch Verwirbelung mit der Saugluft hochentzündliche, explosive und giftige Dämpfe oder Gemische bilden können, ferner Aceton, unverdünnte Säuren und Lösungsmittel, da sie die am Gerät verwendeten Materialien angreifen.*
WARNUNG *● Der Aufenthalt im Gefahrenbereich ist verboten. Verwenden Sie das Gerät nicht in explosionsgefährdeter Umgebung. ● Kehren Sie keine Flächen, die gesundheitsgefährdende Stoffe enthalten. ● Verwenden Sie das Gerät nur bestimmungsgemäß. Berücksichtigen Sie die örtlichen Gegebenheiten und achten Sie beim Arbeiten mit dem Gerät auf Dritte, insbesondere Kinder.*
ACHTUNG *● Kehren Sie keine Flüssigkeiten auf.*
VORSICHT *● Wenn Sie Glas, Metall oder andere Materialien aus dem Schmutzbehälter entfernen, verwenden Sie feste Handschuhe. ● Prüfen Sie das Gerät mit den Arbeitseinrichtungen vor jedem Betrieb auf ordnungsgemäßen Zustand und Betriebssicherheit. Verwenden Sie das Gerät nicht, wenn der Zustand nicht einwandfrei ist.*

Bestimmungsgemäße Verwendung

Die Kehrmaschine ist zum Kehren von verschmutzten Flächen im Außenbereich bestimmt.
Benutzen Sie diese Kehrmaschine ausschließlich für den Privathaushalt.

Umweltschutz

Die Verpackungsmaterialien sind recyclebar. Bitte Verpackungen umweltgerecht entsorgen.

Altgeräte enthalten wertvolle recyclingfähige Materialien, die einer Verwertung zugeführt werden sollten. Bitte entsorgen Sie Altgeräte deshalb über geeignete Sammelsysteme.

Hinweise zu Inhaltsstoffen (REACH)
Aktuelle Informationen zu Inhaltsstoffen finden Sie unter: *www.kaercher.de/REACH*

Zubehör und Ersatzteile

Nur Original-Zubehör und Original-Ersatzteile verwenden, sie bieten die Gewähr für einen sicheren und störungsfreien Betrieb des Geräts.
Informationen über Zubehör und Ersatzteile finden Sie unter *www.kaercher.com*.

Lieferumfang

Der Lieferumfang des Geräts ist auf der Verpackung abgebildet. Prüfen Sie beim Auspacken den Inhalt auf Vollständigkeit. Bei fehlendem Zubehör oder bei Transportschäden benachrichtigen Sie bitte Ihren Händler.

Montage

Siehe Abbildungen Seite 2

Betrieb

⚠ ***VORSICHT***
Quetsch- und Schergefahr an Riemen, Seitenbesen, Behälter, Schubbügel
Achten Sie auf sachgemäßen Umgang mit dem Gerät.
Siehe Abbildungen Seite 3

Lagerung

Siehe Abbildungen Seite 3

Pflege und Wartung

Das Gerät ist wartungsfrei.

Garantie

In jedem Land gelten die von unserer zuständigen Vertriebsgesellschaft herausgegebenen Garantiebedingungen. Etwaige Störungen an Ihrem Gerät beseitigen wir innerhalb der Garantiefrist kostenlos, sofern ein Material- oder Herstellungsfehler die Ursache sein sollte. Im Garantiefall wenden Sie sich bitte mit Kaufbeleg an Ihren Händler oder die nächste autorisierte Kundendienststelle.
(Adresse siehe Rückseite)
Weitere Garantieinformationen (falls vorhanden) finden Sie im Service-Bereich Ihrer lokalen Kärcher-Webseite unter "Downloads".

English

General notes

Read the original instructions before using the device for the first time and act in accordance with it. Keep the original instructions for future reference or for future owners.

Safety instructions

⚠ ***DANGER*** *● Do not sweep up burning or glowing objects such as cigarettes, matches or similar objects. ● Never sweep up liquids containing solvents, undiluted acids or solvents. These include, e.g. petrol, paint thinners or heating oil, which can form explosive vapours or mixtures through suction air turbulence, also acetone, undiluted acids and solvents because these attack the materials used in the device.*
WARNING *● Standing in hazard zones is prohibited. Do not use the device in an explosion-hazard environment. ● Do not sweep surfaces that contain substances that are hazardous to health. ● Only use the device for its proper use. Take into account the local conditions and beware of third parties, in particular children, when working with the device.*
ATTENTION *● Do not sweep up any liquids.*
CAUTION *● Use heavy-duty gloves when removing glass, metal or other materials from the dirt receptacle. ● Check the device with the equipment prior to each use to make sure it is safe and working correctly. Only use the device when it is in a correct condition.*

Intended use

This sweeper is designed for sweeping dirty surfaces in outside areas.
Only use the sweeper in private households.

Environmental protection

The packing materials can be recycled. Please dispose of packaging in accordance with the environmental regulations.

Old devices contain valuable, recyclable materials that should be recycled. Therefore, please dispose of old devices using suitable collection systems.

Notes on the content materials (REACH)
Current information on content materials can be found at: *www.kaercher.de/REACH*

Accessories and spare parts

Only use original accessories and original spare parts. They ensure that the appliance will run fault-free and safely.
Information on accessories and spare parts can be found at *www.kaercher.com*.

Scope of delivery

The scope of delivery for the appliance is shown on the packaging. Check the contents for completeness when unpacking. If any accessories are missing or in the event of any shipping damage, please notify your dealer.

Installation

See illustrations on page 2

Operation

⚠ *CAUTION*

Risk of being squeezed or hurt at the belts, side-brushes, containers, push handle
Ensure proper handling of the device.
See illustrations on page 3

Storage

See illustrations on page 3

Care and service

The device is maintenance-free.

Warranty

The warranty conditions issued by our relevant sales company apply in all countries. We shall remedy possible malfunctions on your appliance within the warranty period free of cost, provided that a material or manufacturing flaw is the cause. In a warranty case, please contact your dealer (with the purchase receipt) or the next authorised customer service site.
(See overleaf for the address)
Further warranty information (if available) can be found in the service area of your local Kärcher website under "Downloads".

Français

Remarques générales

Veuillez lire ce manuel d'instructions original avant la première utilisation de votre appareil et agissez conformément.
Conservez le manuel d'instructions original pour une utilisation ultérieure ou pour le propriétaire suivant.

Consignes de sécurité

⚠ ***DANGER*** *● Ne pas balayer d'objets en feu ou incandescents, comme, p.ex., des cigarettes, des allumettes ou similaires. ● Ne jamais balayer de liquides contenant des solvants, d'acides non dilués ou de solvants. Il s'agit parex. d'essence, de diluant pour peinture ou de fioul pouvant former, par tourbillonnement avec l'air aspiré, des vapeurs ou mélanges très inflammables, explosifs et nocifs, ainsi que d'acétone, des acides et solvants non dilués car ils attaquent les matériaux utilisés sur l'appareil.*
AVERTISSEMENT *● Il est interdit de séjourner dans la zone dangereuse. Ne pas utiliser l'appareil dans un environnement présentant des risques d'explosion. ● Ne pas balayer de surfaces contenant des substances dangereuses pour la santé. ● Utilisez l'appareil uniquement conformément à l'usage prévu. Respectez les conditions locales et portez attention aux tiers, en particulier aux enfants, lors de travaux avec l'appareil.*
ATTENTION *● Ne pas balayer les liquides.*
PRÉCAUTION *● Utiliser des gants résistants pour éliminer le verre, le métal ou d'autres matériaux du collecteur d'impuretés. ● Vérifiez le bon état et la sécurité du fonctionnement de l'appareil et des dispositifs de travail avant chaque fonctionnement. N'utilisez pas l'appareil s'il n'est pas dans un état impeccable.*

Utilisation conforme

La balayeuse est destinée à balayer les surfaces sales à l'extérieur.
Utiliser cette balayeuse uniquement pour un usage ménager privé.

Protection de l'environnement

Les matériaux d'emballage sont recyclables. Veuillez éliminer les emballages dans le respect de l'environnement.

Les appareils ancien modèle contiennent de précieux matériaux recyclables et doivent être apportés pour exploitation. Veuillez éliminer les appareils ancien modèle par des systèmes collecteurs adaptés.

Remarques concernant les matières composantes (REACH)
Les informations actuelles concernant les matières composantes sont disponibles sous : *www.kaercher.de/REACH*

Accessoires et pièces de rechange

Utiliser exclusivement des accessoires et pièces de rechange originaux. Ceux-ci garantissent le fonctionnement sûr et sans défaut de votre appareil.
Des informations sur les accessoires et pièces de rechange sont disponibles sur le site Internet *www.kaercher.com*.

Etendue de livraison

L'étendue de livraison de l'appareil est illustrée sur l'emballage. Lors du déballage, vérifiez que le contenu de la livraison est complet. Si un accessoire manque ou en cas de dommage dû au transport, veuillez informer votre distributeur.

Montage

Voir figures page 2

Fonctionnement

⚠ *PRÉCAUTION*

Risque d'écrasement et de coupure à la courroie, au balai latéral, au réservoir, au guidon
Veiller à manipuler l'appareil de manière appropriée.
Voir figures page 3

Stockage

Voir figures page 3

Entretien et maintenance

L'appareil ne nécessite pas d'entretien.

Garantie

Les conditions de garantie publiées par notre société commerciale compétente s'appliquent dans chaque pays. Nous remédions gratuitement aux défauts possibles sur votre appareil dans la durée de garantie dans la mesure où la cause du défaut est un vice de matériau ou de fabrication. En cas de garantie, veuillez vous adresser à votre distributeur ou au point de service après-vente autorisé le plus proche avec la facture d'achat.
(Voir l'adresse au dos)
Vous trouverez d'autres informations de garantie (le cas échéant) dans la zone de service de votre site Internet Kärcher local sous « Téléchargements ».

Italiano

Avvertenze generali

Prima di utilizzare l'apparecchio per la prima volta leggere e rispettare le Istruzioni per l'uso originali. Conservare le Istruzioni per l'uso originali per un uso futuro o per un successivo proprietario.

Avvertenze di sicurezza

⚠ ***PERICOLO*** *● Non spazzare oggetti accesi o incandescenti, come ad es. sigarette, fiammiferi o simili.*
● Non spazzare mai solventi, liquidi contenenti solventi o acidi non diluiti. Questi includono, ades. benzina, i diluenti per vernici o l'olio combustibile, i quali attraverso la vorticosità con l'aria di aspirazione possono produrre vapori o miscele altamente infiammabili, esplosivi e tossici, nonché l'acetone, gli acidi non diluiti e i solventi, poiché questi attaccano i materiali utilizzati nell'apparecchio.
AVVERTIMENTO *● È vietato sostare nell'area di pericolo. Non utilizzare l'apparecchio in ambienti soggetti al rischio di esplosioni. ● Non spazzare superfici che contengono sostanze pericolose per la salute. ● Utilizzare l'apparecchio esclusivamente in modo conforme alle disposizioni. Rispettare le condizioni locali e, durante l'utilizzo dell'apparecchio, prestare attenzione a terzi, in modo particolare ai bambini.*
ATTENZIONE *● Non spazzare i liquidi.*
PRUDENZA *● Indossare guanti robusti quando si rimuovono vetro, metallo o altri materiali dal vano raccolta sporco. ● Prima di ogni utilizzo, controllare il corretto stato e la sicurezza dell'apparecchio con i dispositivi di lavoro. Non utilizzare l'apparecchio quando le condizioni non sono perfette.*

Impiego conforme alla destinazione

La spazzatrice è stata progettata per spazzare superfici sporche in area esterna.
Utilizzare la spazzatrice esclusivamente in ambito domestico.

Tutela dell'ambiente

I materiali di imballaggio sono riciclabili. Smaltire gli imballaggi nel rispetto dell'ambiente.

Gli apparecchi vecchi contengono materiali riciclabili preziosi da destinare al recupero. Gli apparecchi vecchi devono quindi essere smaltiti tramite gli appositi sistemi di raccolta.

Avvertenze sulle sostanze componenti (REACH)
Per informazioni aggiornate sulle sostanze componenti si veda: *www.kaercher.de/REACH*

Accessori e ricambi

Utilizzando solamente accessori e ricambi originali, si garantisce un funzionamento sicuro e privo di disturbi dell'apparecchio.
Si possono trovare informazioni riguardo ad accessori e ricambi su *www.kaercher.com*.

Volume di fornitura

Il volume di fornitura dell'apparecchio è riportato sulla confezione. Disimballare la confezione e controllare che il contenuto sia completo. In caso di accessori mancanti o danni dovuti al trasporto si prega di contattare il rivenditore.

Montaggio

Vedere le figure a pagina 2

Funzionamento

⚠ *PRUDENZA*

Pericolo di schiacciamento e taglio da cinghie, spazzole laterali, contenitori e archetto di spinta.
Assicurarsi di maneggiare correttamente l'apparecchio.
Vedere le figure a pagina 3

Stoccaggio

Vedere le figure a pagina 3

Cura e manutenzione

L'apparecchio non richiede manutenzione.

Garanzia

In ogni Paese, valgono le condizioni di garanzia rilasciate dalla nostra società di vendita competente. Entro il termine di garanzia eliminiamo gratuitamente eventuali guasti all'apparecchio, se causati da difetto del materiale o di produzione. Nei casi previsti dalla garanzia si prega di rivolgersi al proprio rivenditore, oppure al più vicino centro di assistenza autorizzato, esibendo lo scontrino di acquisto.
(Indirizzo vedi retro)
Potete trovare ulteriori informazioni sulla garanzia (se disponibili) nell'area di assistenza del sito web Kärcher locale alla voce "Download".

Español

Avisos generales

Antes de utilizar por primera vez el equipo, lea este manual de instrucciones y sígalo. Conserve el manual de instrucciones para su uso posterior o para propietarios posteriores.

Instrucciones de seguridad

⚠ ***PELIGRO*** *● No barra objetos en llamas u objetos candentes, como por ejemplo cigarrillos, cerillas o similares. ● No barra nunca líquidos que contengan disolventes, ácidos sin diluir o disolventes. Entre ellos, p.ej., los disolventes y el gasóleo que, al agitarse con el aire de aspiración, pueden formar vapores o mezclas venenosas, explosivas y muy inflamables, así como la ace-*

tona, los ácidos no diluidos y los disolventes, que dañan los materiales empleados en el equipo.
***ADVERTENCIA** ● Está prohibido permanecer en la zona de peligro. No use el equipo en atmósferas potencialmente explosivas. ● No barra superficies que contengan sustancias perjudiciales para la salud. ● Utilice el equipo solo para su uso previsto. Al trabajar con el equipo, tenga en cuenta las condiciones locales y evite causar daños a terceras personas, sobre todo a niños.*
***CUIDADO** ● No barra líquidos.*
***PRECAUCIÓN** ● Al retirar vidrio, metal u otros materiales con bordes afilados del recipiente de suciedad, utilice guantes resistentes. ● Compruebe el buen estado y la seguridad operacional del equipo con las direcciones de trabajo antes de cada servicio. No utilice el equipo si el estado no es adecuado.*

Uso previsto

La barredora está diseñada para barrer superficies sucias en exteriores.
Utilice esta barredora únicamente en el ámbito doméstico.

Protección del medioambiente

Los materiales de embalaje son reciclables. Eliminar los embalajes de forma respetuosa con el medioambiente.

Los equipos usados contienen materiales valiosos con capacidad de reciclaje que han de ser reciclados. Eliminar los equipos usados a través de los sistemas colectores apropiados.

Avisos sobre sustancias contenidas (REACH)
www.kaercher.de/REACH incluye información actualizada sobre las sustancias contenidas.

Accesorios y repuestos

Utilice únicamente accesorios y repuestos originales, estos garantizan un servicio seguro y fiable del equipo. Encontrará información sobre los accesorios y repuestos en *www.kaercher.com*.

Volumen de suministro

El volumen de suministro del equipo se muestra en el embalaje. Compruebe la integridad del volumen de suministro durante el desembalaje. Póngase en contacto con su distribuidor si faltan accesorios o en caso de daños de transporte.

Montaje

Véanse las figuras de la pág. 2

Funcionamiento

⚠ *PRECAUCIÓN*

Peligro de aplastamiento y cortes en la correa, cepillo lateral, recipiente y asa de empuje
Asegúrese de manipular correctamente el equipo.
Véanse las figuras de la pág. 3

Almacenamiento

Véanse las figuras de la pág. 3

Cuidado y mantenimiento

El aparato no precisa mantenimiento.

Garantía

En cada país se aplican las condiciones de garantía indicadas por nuestra compañía distribuidora autorizada. Subsanamos cualquier fallo en su equipo de forma gratuita dentro del plazo de garantía siempre que la causa se deba a un fallo de fabricación o material. En caso de garantía, póngase en contacto con su distribuidor o con el servicio de posventa autorizado más próximo presentando la factura de compra.
(Dirección en el reverso)
Encontrará más información sobre la garantía (si está disponible) en el área de servicio de su página web local de Kärcher en "Downloads".

Português

Indicações gerais

Antes da primeira utilização do aparelho, leia o manual original e proceda de acordo com o mesmo. Conserve o manual original para referência ou utilização futura.

Avisos de segurança

⚠ ***PERIGO** ● Não varra objectos inflamáveis ou incandescentes, como p. ex., cigarros, fósforos ou similares. ● Nunca varra líquidos que contenham solventes, ácidos não diluídos ou diluentes. Estes incluem, p. ex. gasolina, diluente de tinta ou gasóleo de aquecimento, que, graças à turbulência com o ar aspirado, podem formar vapores ou misturas altamente inflamáveis, explosivos e tóxicos, e, além disso, acetona, ácidos não diluídos e diluentes, pois estes corroem os materiais utilizados no aparelho.*
***ATENÇÃO** ● É proibida a permanência nas zonas de perigo. Não utilize o aparelho em ambientes com risco de explosão. ● Não varra superfícies que contenham substâncias nocivas à saúde. ● Utilize o aparelho apenas para os fins a que se destina. Tenha em consideração as condições locais e verifique se existem outras pessoas ao redor, especialmente crianças, durante os trabalhos com o aparelho.*
***ADVERTÊNCIA** ● Não varra líquidos.*
***CUIDADO** ● Utilize luvas resistentes ao remover vidro, metal ou outros materiais do recipiente de sujidade.*
● Antes de cada operação, verifique o aparelho com os dispositivos de trabalho quanto ao estado correcto e à segurança operacional. Não utilize o aparelho se não estiver em perfeitas condições.

Utilização prevista

A varredora foi concebida para varrer superfícies sujas no exterior.
Utilize esta varredora exclusivamente para a habitação privada.

Protecção do meio ambiente

Os materiais de empacotamento são recicláveis. Elimine as embalagens de acordo com os regulamentos ambientais.

Os aparelhos usados contêm valiosos materiais recicláveis, que devem ser encaminhados para a reciclagem. Assim, elimine os aparelhos usados através dos sistemas colectivos de recepção adequados.

Avisos relativos a ingredientes (REACH)
Pode encontrar informações actualizadas acerca dos ingredientes em: *www.kaercher.de/REACH*

Acessórios e peças sobressalentes

Ao utilizar apenas acessórios originais e peças sobressalentes originais, garante uma utilização segura e o bom funcionamento do aparelho.
Informações acerca de acessórios e peças sobressalentes disponíveis em *www.kaercher.com*.

Volume do fornecimento

O volume do fornecimento do aparelho está indicado na embalagem. Ao abrir a embalagem, confirme a integralidade do conteúdo. Caso faltem acessórios ou em caso de danos de transporte informe o seu fornecedor.

Montagem

Ver figura da página 2

Operação

⚠ *CUIDADO*

Perigo de esmagamento e corte nas correias, vassoura lateral, depósito e alavanca de avanço
Tenha cuidado ao manusear o aparelho.
Ver figuras na página 3

Armazenamento

Ver figuras na página 3

Conservação e manutenção

O aparelho não necessita de manutenção.

Garantia

Em cada país são válidas as condições de garantia transmitidas pela nossa sociedade distribuidora responsável. Trataremos de possíveis avarias no seu aparelho no âmbito do prazo da garantia, sem custos, desde que estas tenham origem num erro de material ou de fabrico. Em caso de garantia, contacte o seu revendedor ou a assistência técnica autorizada mais próxima, apresentando o talão de compra.
(endereço consultar o verso)
Para mais informações sobre a garantia (se disponíveis), consultar "Transferências" na área de serviço do website local da Kärcher.

Nederlands

Algemene instructies

Lees voor het eerste gebruik van het toestel deze originele gebruiksaanwijzing en volg de instructies erin op. Bewaar de originele gebruiksaanwijzing voor later gebruik of voor de volgende eigenaar.

Veiligheidsinstructies

⚠ ***GEVAAR*** *● Veeg geen brandende of gloeiende voorwerpen, zoals bijv. sigaretten, lucifers of dergelijke. ● Zuig nooit oplosmiddelhoudende vloeistoffen, onverdunde zuren of oplosmiddelen op. Hiertoe behorenbijv. benzine, verfverdunner of stookolie die licht ontvlambare, explosieve en giftige dampen of mengsels kunnen vormen wanneer ze met de zuiglucht worden opgewerveld, evenals aceton, onverdunde zuren en oplosmiddelen, omdat deze de aan het apparaat gebruikte materialen aantasten.*
WAARSCHUWING *● Het verblijf in de gevarenzone is verboden. Gebruik het apparaat niet in een explosieve omgeving. ● Veeg geen oppervlakken die stoffen bevatten die gevaarlijk zijn voor de gezondheid. ● Gebruik het apparaat alleen volgens de voorschriften. Houd rekening met de plaatselijke omstandigheden en let bij het uitvoeren van werkzaamheden met het apparaat op andere personen en met name kinderen.*
LET OP *● Veeg geen vloeistoffen op.*
VOORZICHTIG *● Draag sterke handschoenen bij het verwijderen van glas, metaal of andere materialen uit het vuilreservoir. ● Controleer het apparaat met de werkinrichtingen voor elk gebruik op correcte toestand en bedrijfsveiligheid. Gebruik het apparaat niet als het niet in onberispelijke toestand is.*

Reglementair gebruik

De veegmachine is ontworpen voor het vegen van vuile oppervlakken buiten.
Gebruik de veegmachine uitsluitend voor de privé-huishouding.

Miljøvern

Materialet i emballasjen kan resirkuleres. Kvitt deg med emballasjen på en miljøvennlig måte.

Gamle apparater inneholder verdifulle, resirkulerbare materialer som må gjenvinnes. Kasser derfor gamle apparater via en egnet miljøstasjon.

Anvisninger om innhold (REACH)
Aktuell informasjon om innholdsstoffene finner du på: *www.kaercher.de/REACH*

Toebehoren en reserveonderdelen

Gebruik alleen origineel toebehoren en originele reserveonderdelen. Deze garanderen een veilige en storingsvrije werking van het apparaat.
Informatie over toebehoren en reserveonderdelen vindt u onder *www.kaercher.com*.

Leveringsomvang

De leveringsomvang van het apparaat is op de verpakking afgebeeld. Controleer de inhoud bij het uitpakken op volledigheid. Bij ontbrekend toebehoren of bij transportschade neemt u contact op met uw distributeur.

Montage

Zie afbeeldingen pagina 2

Werking

⚠ *VOORZICHTIG*

Gevaar voor bekneld raken en snijwonden door riemen, zijbesems, reservoirs en duwbeugel.
Zorg ervoor dat het apparaat op de juiste manier wordt gebruikt.
Zie afbeeldingen pagina 3

Opslag

Zie afbeeldingen pagina 3

Onderhoud

Het apparaat is onderhoudsvrij.

Garantie

In elk land gelden de garantievoorwaarden die door onze verantwoordelijke verkoopmaatschappij zijn uitgegeven. Mogelijke storingen aan uw apparaat verhelpen we binnen de garantieperiode gratis, voor zover een materiaal- of fabricagefout de oorzaak is. Als u gebruik wilt maken van de garantie, neemt u met uw aankoopbon contact op met uw distributeur of de dichtstbijzijnde geautoriseerde klantenservice.
(adres zie achterzijde)
Meer informatie over de garantie (indien beschikbaar) vindt u in het servicegedeelte van uw lokale Kärcher-website onder "Downloads".

Türkçe

Genel uyarılar

Cihazı ilk kez kullanmadan önce bu orijinal kullanım kılavuzunu okuyun ve buradaki bilgilere göre hareket edin.
Orijinal kullanım kılavuzunu daha sonra tekrar kullanmak ya da cihazın sonraki kullanıcılarına iletmek üzere saklayın.

Güvenlik bilgileri

⚠ ***TEHLIKE*** *● Yanan veya kor haldeki nesneleri süpürmeyin, örn. sigara, kibrit vb. ● Asla çözücü madde içeren sıvılar, seyreltilmemiş asitler veya çözücü maddeler süpürmeyin. Bu malzemelerin arasında örn. benzin, tiner veya yağ yakıt gibi maddeler vakum havası ile girdaplama sonucunda son derece aelv alıcı, patlayıcı ve zehirli buharlar veya karışımlar oluşturabilir, ayrıca aseton, seyreltilmemiş asit ve çözücü maddeler cihazda kullanılan malzemelere zarar verir.*
UYARI *● Tehlike bölgesinde bulunmak yasaktır. Cihazı patlayıcı ortamlarda kullanmayın. ● Sağlığa zararlı maddeler içeren yüzeyleri süpürmeyin. ● Cihazı sadece amacına uygun bir şekilde kullanın. Yerel koşulları dikkate alın ve cihazla çalışmalar esnasında üçüncü şahıslara ve özellikle çocuklara dikkat edin.*
DIKKAT *● Herhangi bir sıvı süpürmeyin*
TEDBIR *● Kir kabından cam, metal veya diğer keskin kenarlı malzemeleri çıkarırken sağlam koruyucu eldivenler giyin. ● İşletimden önce daima çalışma tertibatlarıyla cihazın gereken durumda olup olmadığını ve işletimin güvenliğini kontrol edin. Kusursuz durumda olmadığında cihazı kullanmayın.*

Amacına uygun kullanım

Süpürme makinesi, dış alanlarda kirli yüzeylerin süpürülmesi için tasalanmıştır.
Bu süpürme makinesini sadece evde kullanın.

Çevre koruma

Paketleme malzemeleri geri dönüştürülebilir. Lütfen ambalajları çevreye zarar vermeden bertaraf edin.

Kullanılmış cihazlar, geri dönüştürülebilir özellikte olan ve değerlendirilmesi gereken değerli malzemeler içerir. Lütfen eski cihazları uygun toplama sistemlerine götürün.

İçerik maddelerine yönelik uyarılar (REACH)
İçerik maddelerine yönelik güncel bilgiler için bkz.:
www.kaercher.de/REACH

Aksesuarlar ve yedek parçalar

Sadece orijinal aksesuarlar ve orijinal yedek parçalar kullanın. Bu parçalar cihazın güvenli ve arızasız çalışmasını sağlar.
Aksesuar ve yedek parçalara ilişkin bilgiler için adres:
www.kaercher.com.

Teslimat kapsamı

Cihazınızın teslimat kapsamı ambalajı üzerinde gösterilmiştir. Ambalaj açıldığında içindeki parçalarda eksiklik olup olmadığını kontrol edin. Aksesuarların eksik olması durumunda ya da nakliye hasarlarında yetkili satıcınızı bilgilendirin.

Montaj

Bkz. Resimler Sayfa 2

İşletim

⚠ ***TEDBIR***

Kayış, yan süpürge, hazne, itme demirinde sıkışma ve kesilme tehlikesi.
Cihazı usulüne uygun şekilde kullanmaya dikkat edin.
Bkz. Resimler Sayfa 3

Depolama

Bkz. Resimler Sayfa 3

Kullanıcı bakımı ve bakım

Cihaz bakım gerektirmez.

Garanti

Her ülkede yetkili distribütörümüz tarafından verilmiş garanti şartları geçerlidir. Garanti süresi içerisinde cihazınızda oluşabilecek hasarları, üretim veya malzeme hatasından kaynaklanıyorlarsa ücretsiz olarak gideriyoruz. Garanti durumunda satış faturası ile satıcınıza veya size en yakın yetkili servise başvurun.
(Adres için bkz. Arka sayfa)
Daha ayrıntılı garanti bilgilerini (varsa) yerel Kärcher web sitenizin servis bölümünde “İndirilenilen Dokümanlar” altında bulabilirsiniz.

Svenska

Allmän information

Läs igenom och följ denna originalbruksanvisning innan du använder maskinen för första gången. Spara originalbruksanvisningen för senare bruk eller för nästa ägare.

Säkerhetsanvisningar

⚠ ***FARA*** *● Sopa inte upp brinnande eller glödande föremål, t.ex. cigaretter, tändstickor eller dylikt. ● Sopa aldrig upp vätskor med lösningsmedel, oförtunnade syror eller lösningsmedel. Dessa inkluderar t.ex. bensin, färgförtunning eller eldningsolja som genom sugluftens virvelrörelse kan bilda högantändliga, explosiva och giftiga ångor eller blandningar, samt aceton, oförtunnade syror och lösningsmedel då de kan angripa material som används i maskinen.*
VARNING *● Det är förbjudet att uppehålla sig i riskområden. Använd inte maskinen i explosiva miljöer. ● Sopa inte ytor som innehåller hälsofarliga ämnen. ● Använd endast maskinen enligt bestämmelserna. Ta hänsyn till lokala förhållanden när du arbetar med maskinen och var försiktig när folk befinner sig i närheten, framför allt barn.*
OBSERVERA *● Sopa inte upp vätskor.*
FÖRSIKTIGHET *● Använd kraftiga handskar när du tar bort glas, metall eller andra material från smutsbehållaren. ● Kontrollera före varje användning att maskinen och dess arbetsanordningar befinner sig i ett oklanderligt tillstånd och kontrollera driftssäkerheten. Använd inte maskinen om tillståndet inte är perfekt.*

Avsedd användning

Sopmaskinen är avsedd för att sopa smutsiga ytor utomhus.
Denna sopmaskin får endast användas i privata hushåll.

Miljöskydd

Förpackningsmaterialen kan återvinnas. Avfallshantera förpackningar på ett miljövänligt sätt.

Uttjänta apparater innehåller värdefulla, återvinningsbara material som ska lämnas till återvinning. Avfallshantera därför kasseringsapparater enligt lämpligt samlingssystem.

Information om ämnen (REACH)
Aktuell information om innehållet finns på: *www.kaercher.de/REACH*

Tillbehör och reservdelar

Använd endast originaltillbehör och originalreservdelar, så att en säker och störningsfri drift av maskinen är garanterad.
Information om tillbehör och reservdelar finns på *www.kaercher.com*.

Leveransens omfattning

Maskinens leveransomfattning är avbildad på förpackningen. Kontrollera att innehållet i leveransen är fullständigt. Kontakta din försäljare om något tillbehör saknas eller om det finns transportskador.

Montering

Se bilder på sidan 2

Drift

⚠ *FÖRSIKTIGHET*

Risk för kläm- och skärskador vid remmar, sidoborstar, behållare, skjuthandtag
Se till att hantera maskinen korrekt.
Se bilder på sidan 3

Förvaring

Se bilder på sidan 3

Skötsel och underhåll

Maskinen är underhållsfri.

Garanti

I respektive land gäller de garantivillkor som publicerats av våra auktoriserade distributörer. Eventuella fel på maskinen repareras utan kostnad inom garantitiden, under förutsättning att de orsakats av ett material- eller tillverkningsfel. Vid frågor som gäller garantin ska du vända dig med kvitto till inköpsstället eller närmaste, auktoriserad kundtjänst.
(Se baksidan för adress)
Ytterligare garantiinformation (om tillgänglig) finns i serviceområdet på din lokala Kärcher-webbplats under "Nedladdningar".

Suomi

Yleisiä ohjeita

Lue ennen laitteen ensimmäistä käyttöä tämä käyttöohje ja toimi sen mukaan. Säilytä käyttöohje myöhempää käyttöä tai laitteen seuraavaa omistajaa varten.

Turvallisuusohjeet

⚠ ***VAARA*** *● Älä lakaise palavia tai hehkuvia esineitä, kuten savukkeita, tulitikkuja tai vastaavia. ● Älä koskaan imuroi liuotinpitoisia nesteitä, laimentamattomia happoja tai liuotinaineita. Niihin kuuluvatesim. bensiini, maalinohentimet tai lämmitysöljyt, jotka voivat muodostaa imuilman kanssa pyörrevirtauksessa herkästi syttyviä, räjähtäviä ja myrkyllisiä kaasuja tai seoksia, sekä myös asetoni, laimentamattomat hapot ja liuotinaineet, sillä ne syövyttävät laitteessa käytettyjä materiaaleja.*
VAROITUS *● Oleskelu vaara-alueella on kielletty. Älä käytä laitetta räjähdysvaarallisessa ympäristössä. ● Älä lakaise pintoja, jotka sisältävät terveydelle vaarallisia aineita. ● Käytä laitetta vain määräysten mukaisesti. Ota huomioon paikalliset olosuhteet ja varo laitteella työskennellessäsi muita ihmisiä, erityisesti lapsia.*
HUOMIO *● Älä lakaise mitään nesteitä.*
VARO *● Käytä vahvoja rukkasia poistaessasi lasia, metallia tai muita materiaaleja likasäiliöstä. ● Tarkasta laitteen ja työlaitteiden asianmukainen kunto ja käyttöturvallisuus ennen jokaista käyttöä. Älä käytä laitetta, mikäli se ei ole moitteettomassa kunnossa.*

Määräystenmukainen käyttö

Tämä lakaisukone on tarkoitettu likaantuneiden pintojen lakaisemiseen ulkoalueilla.
Käytä tätä lakaisukonetta vain yksityisissä kotitalouksissa.

Ympäristönsuojelu

Pakkausmateriaalit ovat kierrätettäviä. Hävitä pakkaukset ympäristöä säästäen.

Käytetyissä laitteissa on arvokkaita, kierrätyskelpoisia materiaaleja, jotka on toimitettava hyödynnettäväksi. Hävitä vanhat laitteet näin ollen soveltuvien keräilyjärjestelmien kautta.

Sisältöaineita koskevia ohjeita (REACH)
Päivitettyjä tietoja ainesosista löytyy osoitteesta: *www.kaercher.de/REACH*

Lisävarusteet ja varaosat

Käytä vain alkuperäisiä lisävarusteita ja alkuperäisiä varaosia, sillä ne varmistavat laitteen turvallisen ja häiriöttömän käytön.
Tietoja lisävarusteista ja varaosista löytyy osoitteesta *www.kaercher.com*.

Toimituksen sisältö

Laitteen toimituksen sisältö on kuvattu pakkauksessa. Tarkasta laitetta pakkauksesta purkaessasi pakkauksen sisällön täydellisyys. Jos lisävarusteita puuttuu tai havaitset kuljetusvahinkoja, ilmoita tästä jälleenmyyjälle.

Asennus

Katso kuvat sivulla 2

Käyttö

⚠ *VARO*

Ruhjevammojen ja jäsenten leikkautumisvaara hihnoissa, sivuharjoissa, säiliöissä työntökahvassa.
Kiinnitä huomiota laitteen asianmukaiseen käsittelyyn.
Katso kuvat sivulla 3

Varastointi

Katso kuvat sivulla 3

Hoito ja huolto

Laite on huoltovapaa.

Takuu

Jokaisessa maassa ovat voimassa vastaavan myyntiyhtiömme julkaisemat takuuehdot. Korjaamme laitteessasi mahdollisesti ilmenevät häiriöt takuuajan kuluessa maksutta, jos häiriöiden syynä ovat olleet materiaali- tai valmistusvirheet. Takuutapauksessa pyydämme ottamaan yhteyttä ostotositteen kanssa jälleenmyyjään tai lähimpään valtuutettuun asiakaspalveluun.
(osoite, katso takasivu)
Lisätietoja takuutiedoista (jos saatavilla) on Kärcherin paikallisen verkkosivuston palvelualueella kohdassa "Lataukset".

Norsk

Generelle merknader

Før du tar i bruk apparatet første gang, må du lese og følge den originale driftsveiledningen. Oppbevar den originale driftsveiledningen til senere bruk eller for annen eier.

Sikkerhetsinstruksjoner

⚠ ***FARE*** *● Ikke fei opp brennende eller glødende gjenstander som f.eks. sigaretter, fyrstikker eller lignende. ● Fei aldri opp væsker som inneholder løsemidler, ufortynnede syrer eller løsemidler. Dette inkluderer f.eks. Bensin, fargetynner eller fyringsolje som kan danne lettantennelige, eksplosive og giftige damper eller blandinger ved oppvirvling med sugeluft, videre aceton, ufortynnede syrer og løsemidler, da de kan angripe materialer som er benyttet på apparatet.*
ADVARSEL *● Det er forbudt å oppholde seg i fareområdet. Ikke bruk apparatet i eksplosjonsfarlige omgivelser. ● Ikke fei overflater som inneholder helsefarlige stoffer. ● Bruk apparatet slik det er tiltenkt. Ta hensyn til lokale omstendigheter og vær obs. på tredjeperson, særlig barn når du arbeider med apparatet.*
OBS *● Ikke fei opp væsker.*
FORSIKTIG *● Bruk tykke beskyttelseshansker når du fjerner glass, metall eller andre materialer med skarpe kanter fra avfallsbeholderen. ● Kontroller at apparatet samt arbeidstilbehøret er i forskriftsmessig stand før de tas i bruk. Ikke bruk apparatet hvis tilstanden ikke er feilfri.*

Riktig bruk

Denne feiemaskinen er laget for feiing av tilsmussede overflater innendørs og utendørs.
Feiemaskinen skal kun brukes i privathusholdninger.

Milieubescherming

De verpakkingsmaterialen zijn herbruikbaar. Verwijder verpakkingen op een milieuvriendelijke manier.

Oude apparaten bevatten waardevolle, herbruikbare materialen die gerecycled moeten worden. Voer oude apparaten daarom af via geschikte inzamelsystemen.

Instructies betreffende inhoudsstoffen (REACH)
Actuele informatie over inhoudsstoffen vindt u op: *www.kaercher.de/REACH*

Tilbehør og reservedeler

Bruk bare originalt tilbehør og originale reservedeler; de garanterer for en sikker og problemfri drift av apparatet. Informasjon om tilbehør og reservedeler finner du på *www.kaercher.com*.

Leveringsomfang

Apparatets leveringsomfang er vist på emballasjen. Kontroller at innholdet i pakken er komplett når du pakker ut. Manglende tilbehør eller transportskader skal meldes til forhandleren.

Montering

Se bilder side 2

Bruk

⚠ ***FORSIKTIG***

Klem- og kuttfare på grunn av reimer, sidekoster, beholder og skyvebøyle
Pass på at apparatet håndteres på riktig måte.
Se bilder side 3

Oppbevaring

Se bilder side 3

Stell og vedlikehold

Apparatet er vedlikeholdsfritt.

Garanti

Vår ansvarlige salgsorganisasjon for de enkelte land har utgitt garantibetingelsene som gjelder i det aktuelle landet. Eventuelle feil på apparatet repareres gratis i garantitiden dersom disse kan føres tilbake til material- eller produksjonsfeil. Ved behov for garantireparasjoner bes du henvende deg til din forhandler eller nærmeste autoriserte kundeservice og fremvise kjøpskvitteringen. (Se adresse på baksiden)
Videre garantiinformasjon (hvis tilgjengelig) finner du i serviceområdet på ditt lokale Kärcher-nettsted under "Nedlastinger".

Dansk

Generelle henvisninger

Læs denne originale driftsvejledning inden du benytter apparatet første gang og betjen apparatet i henhold til denne. Opbevar den originale driftsvejledning til senere brug eller til efterfølgende ejere.

Sikkerhedsforskrifter

⚠ ***FARE*** *● Fej ikke brændende eller gloende genstande op, som f.eks. cigaretter, tændstikker eller lignende. ● Fej aldrig opløsningsholdige væsker, ufortyndede syrer eller opløsningsmidler op. Dertil hører f.eks. benzin, malingsfortynder eller fyringsolie, der kan danne letantændelige, eksplosive og giftige dampe ved blanding med indsuget luft, endvidere acetone, ufortyndede syrer og opløsningsmidler, da de angriber de materialer, maskinen er fremstillet af.*
ADVARSEL *● Det er forbudt at opholde sig i fareområdet. Anvend ikke apparatet i områder med eksplosionsfare. ● Fej ikke overflader, der indeholder sundhedsfarlige stoffer. ● Anvend kun apparatet bestemmelsesmæssigt. Tag hensyn til de lokale forhold, og vær ved arbejde med apparatet opmærksom på uvedkommende, specielt børn.*
BEMÆRK *● Fej ikke væsker op.*
FORSIGTIG *● Anvend solide handsker, når du fjerner glas, metal eller andre materialer fra skidtbeholderen. ● Kontroller apparatet med arbejdsindretningerne for korrekt tilstand og driftssikkerhed inden enhver anvendelse. Anvend ikke apparatet hvis det ikke befinder sig i fejlfri tilstand.*

Bestemmelsesmæssig anvendelse

Fejemaskinen er beregnet til at feje tilsmudsede overflader i udeområdet.
Anvend kun denne fejemaskine i en privat husholdning.

Miljøbeskyttelse

Emballagematerialerne kan genbruges. Sørg for at bortskaffe emballage miljømæssigt korrekt.

Gamle maskiner indeholder værdifulde, genanvendelige materialer, der bør genbruges. Bortskaf derfor gamle maskiner via detil indrettede samlesystemer.

Henvisninger til indholdsstoffer (REACH)
Aktuelle oplysninger om indholdsstoffer findes på: *www.kaercher.de/REACH*

Tilbehør og reservedele

Anvend kun originaltilbehør og -reservedele. De er en garanti for en sikker og fejlfri drift af maskinen. Informationer om tilbehør og reservedele findes på *www.kaercher.com.*

Leveringsomfang

Maskinens leveringsomfang er vist på emballagen. Kontroller ved udpakningen, om indholdet er komplet. Kontakt venligst forhandleren, hvis der mangler tilbehør eller ved transportskader.

Montering

Se illustrationer, side 2

Drift

⚠ *FORSIGTIG*

Fare for at komme i klemme og skære sig på rem, sidekost, beholder og skubbebøjle.
Sørg for, at apparatet håndteres korrekt.
Se illustrationer, side 3

Opbevaring

Se illustrationer, side 3

Pleje og vedligeholdelse

Apparatet er vedligeholdelsesfrit.

Garanti

I det enkelte lande gælder de garantibetingelser, der er fastsat af vore salgsselskab. Eventuelle fejl ved apparatet udbedres gratis inden for garantifristen, såfremt fejlen kan tilskrives en materiale- eller produktionsfejl. Hvis du ønsker at gøre garantien gældende, bedes du henvende dig til din forhandler eller nærmeste kundeservicecenter medbringende kvittering for købet.
(Se adressen på bagsiden)
Yderligere garantioplysninger (hvis findes) kan findes i serviceområdet på dit lokale Kärcher-websted under "Downloads".

Eesti

Üldised juhised

Lugege antud originaalkasutusjuhendit enne seadme esmakordset kasutamist ja toimige selle järgi. Hoidke originaalkasutusjuhend hilisemaks kasutamiseks või järgmise omaniku tarbeks alles.

Ohutusjuhised

⚠ ***OHT*** *● Ärge pühkige põlevaid või hõõguvaid esemeid nagu nt sigarette, tikke või muud sarnast. ● Ärge pühkige kunagi lahustisisaldusega vedelikke, lahjendamata happeid ega lahusteid. Nende hulka kuuluvad nt bensiin, värvivedeldi või kütteõli, mis võivad imiõhuga üleskeerutamise kaudu moodustada kergsüttivaid, plahvatusohtlikke ja mürgiseid aure või segusid, lisaks atsetoon, lahjendamata happed ja lahustid, kuna nad kahjustavad seadmel kasutatavaid materjale.*
HOIATUS *● Viibimine ohupiirkonnas on keelatud. Ärge kasutage seadet plahvatusohtlikus ümbruses. ● Ärge pühkige pindu, mis sisaldavad tervisele ohtlikke aineid. ● Kasutage seadet ainult sihtotstarbeliselt. Võtke arvesse kohalikke asjaolusid ning pidage seadmega töötamisel silmas kolmandaid isikuid, eelkõige lapsi.*
TÄHELEPANU *● Ärge pühkige vedelikke.*
ETTEVAATUS *● Klaasi, metalli või muude materjalide eemaldamisel mustusemahutist kandke tugevaid kindaid. ● Kontrollige seadet tööseadistega enne iga käitamist nõuetekohase seisundi ja töökindluse suhtes. Ärge kasutage seadet, kui selle seisund ei ole laitmatu.*

Sihtotstarbeline kasutamine

Pühkimismasin on ette nähtud määrdunud pindade pühkimiseks välispiirkonnas.
Kasutage seda pühkimismasinat eranditult eramajapidamises.

Keskkonnakaitse

Pakkematerjalid on taaskasutatavad. Palun utiliseerige pakendid keskkonnasäästlikult.

Jäätmed sisaldavad väärtuslikke taaskasutatavaid materjale, mis tuleks ringlusse võtta. Kõrvaldage jäätmed sobivate kogumissüsteemide kaudu.

Juhised koostisainete kohta (REACH)
Kehtiva teabe koostisainete kohta leiate aadressilt: *www.kaercher.de/REACH*

Lisavarustus ja varuosad

Kasutage ainult originaaltarvikuid ja originaalvaruosi, mis tagavad seadme ohutu ja tõrgeteta käituse. Tarvikute ja varuosade kohta leiate teavet aadressilt *www.kaercher.com.*

Tarnekomplekt

Seadme tarnekomplekt on kujutatud pakendil. Lahtipakkimisel kontrollige, kas pakendi sisu on täielik. Puuduolevate tarvikute või transpordikahjustuste korral teavitage oma edasimüüjat.

Montaaž

Vt jooniseid lk 2

Käitus

⚠ *ETTEVAATUS*

Rihmade, külgharjade, mahuti, tõukesanga muljumis- ja lõikeoht
Tagage asjatundlik ümberkäimine seadmega.
Vt jooniseid lk 3

Ladustamine

Vt jooniseid lk 3

Korrashoid ja tehnohooldus

Seade on hooldusvaba.

Garantii

Igas riigis kehtivad meie volitatud müügiesindaja antud garantiitingimused. Seadmel esinevad mistahes rikked kõrvaldame garantiiajal tasuta, kui põhjuseks on materjali- või tootmisviga. Garantiijuhtumil pöörduge ostu tõendava dokumendiga oma edasimüüja või lähima volitatud klienditeeninduse poole.
(Aadressi vt tagaküljelt)
Täiendavat teavet garantii kohta (kui see on olemas) leiate Kärcheri kohaliku veebilehe teeninduspiirkonnast "Allalaadimiste" alt.

Latviešu

Vispārīgas norādes

Pirms ierīces pirmās lietošanas reizes izlasiet šo lietošanas instrukciju oriģinālvalodā un rīkojieties saskaņā ar to. Saglabājiet lietošanas instrukciju oriģinālvalodā vēlākai izmantošanai vai nodošanai nākamajam īpašniekam.

Drošības norādes

⚠ ***BĪSTAMI*** *● Neuzslaukiet degošus vai gruzdošus priekšmetus, piem., cigaretes, sērkociņus vai ko tamlīdzīgu. ● Nekādā gadījumā neuzslaukiet šķidinātājus saturošus šķidrumus, neatšķaidītas skābes vai šķīdinātājus. Pie tiem pieder,piemēram, benzīns, krāsas atšķaidītājs vai dīzeļdegviela, kas, sajaucoties ar iesūkto gaisu, var veidot īpaši viegli uzliesmojošus, sprādzienbīstamus un indīgus tvaikus vai maisījumus, kā arī acetons, neatšķaidītas skābes vai šķīdinātāji, jo tie var bojāt ierīcē izmantotos materiālus.*
BRĪDINĀJUMS *● Uzturēšanās bīstamajā zonā ir aizliegta. Neizmantojiet ierīci sprādzienbīstamā vidē. ● Neslaukiet virsmas, kas satur veselībai bīstamas vielas. ● Ierīci lietojiet tikai atbilstoši paredzētajam mērķim. Ņemiet vērā apkārtējos apstākļus un darba laikā uzmanieties no trešām personām, jo īpaši bērniem.*
IEVĒRĪBAI *● Neuzslaukiet šķidrumus.*
UZMANĪBU *● Kad no netīrumu tvertnes izņemat stiklu, metālu vai citus materiālus, lietojiet izturīgus cimdus ● Pirms katras ekspluatācijas pāraudiet, vai ierīce ar darba iekārtām ir atbilstošā stāvoklī un to darba drošību. Ja visas iepriekš minētās komponentes nav nevainojamā stāvoklī, iekārtu izmantot nedrīkst.*

Noteikumiem atbilstoša lietošana

Slaucīšanas mašīna ir paredzēta netīru virsmu slaucīšanai āra zonā.
Izmantojiet šo slaucīšanas mašīnu tikai privātās mājsaimniecībās.

Apkārtējās vides aizsardzība

Iepakojuma materiāli ir atkārtoti pārstrādājami. Lūdzu, atbrīvojieties no iepakojuma videi draudzīgā veidā.

Nolietotās ierīces satur vērtīgus pārstrādājamus materiālus, kurus būtu jānodod pārstrādei. Tādēļ, lūdzu, nododiet vecās ierīces izmantojot atbilstošas savākšanas sistēmas.

Informācija par sastāvdaļām (REACH)
Pašreizējo informāciju par sastāvvielām atradīsiet: *www.kaercher.de/REACH*

Piederumi un rezerves daļas

Izmantot tikai oriģinālos piederumus un oriģinālās rezerves daļas, jo tie garantē drošu un nevainojamu ierīces darbību.
Informāciju par piederumiem un rezerves daļām skatīt *www.kaercher.com*.

Piegādes komplekts

Ierīces piegādes komplekts ir attēlots uz iepakojuma. Izsaiņojot pārbaudiet, vai saturs ir pilnīgs. Ja trūkst piederumi vai transportēšanas laikā radušies bojājumi, lūdzu, informējiet tirgotāju.

Montāža

Skatīt attēlus 2. lpp.

Ekspluatācija

⚠ *UZMANĪBU*

Saspiešanas un sagriešanās risks pie siksnas, sānu slotas, tvertnes, stumšanas roktura
Pārliecinieties, ka pareizi rīkojaties ar ierīci.
Skatīt attēlus 3. lpp.

Uzglabāšana

Skatīt attēlus 3. lpp.

Kopšana un tehniskā apkope

Aparātam nav nepieciešama apkope.

Garantija

Katrā valstī ir spēkā mūsu atbildīgā tirdzniecības uzņēmuma izdotie garantijas nosacījumi Garantijas termiņā Jūsu ierīces iespējamos darbības traucējumus mēs novērsīsim bez maksas, ja to cēlonis būs materiāla vai ražošanas kļūda. Garantijas gadījumā ar pirkumu apliecinošu dokumentu vērsieties pie tirgotāja vai tuvākajā pilnvarotajā klientu apkalpošanas centrā.
(Adresi skatīt aizmugurē)
Papildu informācija par garantiju (ja tāda ir pieejama) ir atrodama vietējās Kärcher tīmekļa vietnes servisa sadaļā "Lejupielādes".

Lietuviškai

Bendrosios nuorodos

Prieš pradėdami naudoti įrenginį, perskaitykite šią originalią naudojimo instrukciją ir elkitės, kaip joje nurodyta.
Išsaugokite originalią eksploatavimo instrukciją, kad galėtumėte vėliau ja pasinaudoti arba perduoti kitam savininkui.

Saugos nurodymai

⚠ ***PAVOJUS*** *● Nešluokite jokių degančių arba smilkstančių daiktų, tokių kaip, pvz., cigaretės, degtukai ar pan. ● Draudžiama šluoti skysčius, kurių sudėtyje yra tirpiklių, neskiestas rūgštis arba tirpiklius. Tai, pvz., Benzinas, dažų skiedikliai arba skystasis kuras, kurie sumišę su siurbiamu oru gali sudaryti labai degius, sprogiuosius ir nuodingus garus arba mišinius, taip pat acetonas, neskiestos rūgštys ir tirpikliai, kurie reaguoja su įrenginyje naudojamomis medžiagomis.*
ĮSPĖJIMAS *● Draudžiama būti pavojingoje zonoje. Neįkraukite prietaiso sprogioje aplinkoje. ● Sušluoti dėmes, kuriose yra sveikatai pavojingų medžiagų, draudžiama. ● Įrenginį naudokite tik pagal paskirtį. Atsižvelkite į konkrečios vietos sąlygas ir dirbdami su prietaisu atsižvelkite į pašalinus, pirmiausia į vaikus.*
DĖMESIO *● Nešluokite jokių skysčių.*
ATSARGIAI *● Kai iš purvo talpyklos išimate stiklą, metalą ar kitas medžiagas aštriais kraštais, mūvėkite tvirtas apsaugines pirštines. ● Kaskart prieš naudojimą patikrinkite įrenginį ir darbinius įtaisus, ar jie yra tinkamos būklės ir ar saugūs naudoti. Jeigu nustatomi pažeidimai, įtaiso nenaudokite.*

Numatomasis naudojimas

Šlavimo mašina skirta nešvariems paviršiams šluoti lauke.
Naudokite šią šlavimo mašiną tik privačioms reikmėms.

Aplinkos apsauga

Pakuotės medžiagos gali būti perdirbamos. Pakuotės atliekas prašome šalinti laikantis aplinkos apsaugos teisės aktų reikalavimų.

Senuose prietaisuose yra vertingų ir perdirbti tinkamų medžiagų, kurios turi būti perdirbtos. Todėl pašalinkite senus prietaisus tinkamose surinkimo sistemose.

Nuorodos dėl sudedamųjų medžiagų (REACH)
Naujausią informaciją apie sudedamąsias medžiagas rasite: *www.kaercher.de/REACH*

Priedai ir atsarginės dalys

Naudokite tik originalius priedus ir originalas atsargines dalis – taip užtikrinsite, kad įrenginys veiktų patikimai ir be trikčių.
Informaciją apie priedus ir atsargines dalis rasite svetainėje *www.kaercher.com*.

Komplektacija

Įrenginio tiekiamo komplekto sudėtis parodyta ant pakuotės. Išpakavę patikrinkite, ar yra visos įrenginio detalės. Jei trūksta priedų arba yra transportavimo pažeidimų, praneškite apie tai pardavėjui.

Montavimas

Žr. pav. 2 psl.

Eksploatavimas

⚠ *ATSARGIAI*

Diržai, šoninė šluota, kamera ir stūmimo rankena kelia pavojų, nes gali traiškyti ir pjauti
Užtikrinkite tinkamą prietaiso tvarkymą.
Žr. pav. 3 psl.

Sandėliavimas

Žr. pav. 3 psl.

Priežiūra ir aptarnavimas

Prietaisas nereikalauja techninės priežiūros.

Garantija

Kiekvienoje šalyje galioja mūsų įgaliotų pardavėjų nustatytos garantijos sąlygos. Galimus prietaiso gedimus garantijos galiojimo laikotarpiu pašalinsime nemokamai, jei tokių gedimų priežastis buvo netinkamos medžiagos ar gamybos klaidos. Dėl garantinių gedimų šalinimo kreipkitės į savo pardavėją arba artimiausią klientų aptarnavimo tarnybą pateikdami pirkimą patvirtinantį kasos kvitą.
(Adresą rasite kitoje pusėje)
Daugiau informacijos apie garantiją (jei tokia yra) rasite vietinės „Kärcher“ svetainės techninio aptarnavimo srityje, skiltyje „Atsisiuntimai“.

Polski

Wskazówki ogólne

Przed pierwszym uruchomieniem urządzenia należy przeczytać oryginalną instrukcję obsługi i postępować zgodnie z jej zaleceniami. Oryginalną instrukcją obsługi przechować do późniejszego wykorzystania lub dla kolejnego właściciela.

Wskazówki dotyczące bezpieczeństwa

⚠ ***NIEBEZPIECZEŃSTWO*** *● Nie zamiatać palących lub żarzących się przedmiotów, takich jak papierosy, zapałki itp. ● Nigdy nie zasysać cieczy zawierających rozpuszczalniki, stężonych kwasów ani rozpuszczalników. Zalicza się do nichnp. benzyna, rozcieńczalniki do farb lub olej opałowy, które w wyniku zmieszania z zasysanym powietrzem mogą tworzyć łatwopalne, wybuchowe lub trujące opary i mieszanki, ponadto aceton, nierozcieńczone kwasy i rozpuszczalniki mogące zniszczyć materiały, z których wykonane jest urządzenie.*
OSTRZEŻENIE *● Przebywanie w obszarze zagrożenia jest zabronione. Nie używać urządzenia w otoczeniu zagrożonym wybuchem. ● Nie czyścić powierzchni zawierających substancje szkodliwe dla zdrowia. ● Urządzenie należy użytkować wyłącznie zgodnie z przeznaczeniem. Podczas eksploatacji urządzenia uwzględniać miejscowe warunki i zwrócić uwagę na inne osoby, zwłaszcza dzieci.*
UWAGA *● Nie zasysać żadnych płynów.*
OSTROŻNIE *● Podczas usuwania szkła, metalu lub innych materiałów ze zbiornika zanieczyszczeń należy nosić wytrzymałe rękawice ochronne. ● Przed każdym uruchomieniem sprawdzać urządzenie i akcesoria pod kątem prawidłowego stanu. Nie używać urządzenia, jeśli jego stan techniczny budzi zastrzeżenia.*

Zastosowanie zgodne z przeznaczeniem

Zamiatarka jest przeznaczona do czyszczenia zabrudzonych powierzchni na zewnątrz budynków.
Zamiatarka jest przeznaczona wyłącznie do stosowania w gospodarstwach domowych.

Ochrona środowiska

Materiały, z których wykonano opakowania, nadają się do recyklingu. Opakowania poddać utylizacji przyjaznej dla środowiska naturalnego.
Zużyte urządzenia zawierają cenne surowce wtórne, które należy oddać do utylizacji. W związku z tym proszę utylizować wysłużone urządzenia poprzez odpowiednie systemy zbiórki.

Wskazówki dotyczące składników (REACH)
Aktualne informacje dotyczące składników można znaleźć na stronie: *www.kaercher.de/REACH*

Akcesoria i części zamienne

Należy stosować tylko oryginalne akcesoria i części zamienne, ponieważ gwarantują one bezpieczną i bezawaryjną pracę urządzenia.
Informacje dotyczące akcesoriów i części zamiennych można znaleźć na stronie *www.kaercher.com*.

Zakres dostawy

Zakres dostawy urządzenia jest przedstawiony na opakowaniu. Podczas rozpakowywania urządzenia należy sprawdzić, czy w opakowaniu znajdują się wszystkie elementy. W przypadku stwierdzenia braków w akcesoriach lub szkód powstałych w transporcie należy zwrócić się do dystrybutora.

Montaż

Patrz ilustracje na stronie 2

Eksploatacja

⚠ *OSTROŻNIE*

Niebezpieczeństwo zgniecenia i zranienia o pasy, szczotki boczne, zbiornik, pałąk przesuwny
Zadbać o prawidłową obsługę urządzenia.
Patrz ilustracje na stronie 3

Przechowywanie

Patrz ilustracje na stronie 3

Czyszczenie i konserwacja

Urządzenie nie wymaga konserwacji.

Gwarancja

W każdym kraju obowiązują warunki gwarancji określone przez dystrybutora urządzeń Kärcher. Ewentualne usterki urządzenia usuwane są w okresie gwarancji bezpłatnie, o ile spowodowane są błędem materiałowym lub produkcyjnym. W sprawach napraw gwarancyjnych prosimy kierować się z dowodem zakupu do dystrybutora lub do autoryzowanego punktu serwisowego.
(Adres znajduje się na odwrocie)
Więcej informacji na temat gwarancji (jeśli są dostępne) można znaleźć w obszarze Serwis na lokalnej stronie internetowej Kärcher w sekcji "Pliki do pobrania".

Magyar

Általános utasítások

Készüléke első használata előtt olvassa el ezt az eredeti kezelési útmutatót, és ennek megfelelően járjon el. Őrizze meg az eredeti kezelési útmutatót későbbi használatra vagy a következő tulajdonos számára.

Biztonsági előírások

⚠ ***VESZÉLY*** *● Ne seperjen fel égő vagy parázsló tárgyakat – pl. cigarettát, gyufát vagy hasonlókat. ● Soha ne seperjen fel oldószertartalmú folyadékokat, hígítatlan savakat vagy oldószereket. Ide tartoznak pl. a következők: benzin, festék hígító vagy fűtőolaj, amelyek a felkavarodás miatt a felszívott levegővel keveredve gyúlékony, robbanásveszélyes és mérgező gőzöket vagy elegyeket képezhetnek, továbbá az aceton, a hígítatlan savak és oldószerek, mivel ezek károsítják a készülékben használt anyagokat.*
FIGYELMEZTETÉS *● A veszélyes területen tartózkodni tilos. A készüléket ne használja robbanásveszélyes környezetben. ● Ne seperjen fel olyan felületeket, amelyeken egészségre veszélyes anyagok találhatók.*
● Csak rendeltetésszerűen használja a készüléket. Vegye figyelembe a helyi adottságokat, és a készülékkel való munkavégzés során ügyeljen a harmadik személyek, különösen a gyerekek biztonságára.
FIGYELEM *● Ne seperjen fel folyadékokat.*
VIGYÁZAT *● Viseljen erős kesztyűt, amikor üveg-, fém- vagy egyéb anyagot vesz ki a szennytartályból. ● Minden használat előtt ellenőrizze, hogy a készülék és annak tartozékai megfelelő és üzembiztos állapotban vannak-e. Ne használja a készüléket, ha annak állapota nem kifogástalan.*

A rendeltetésszerű használat

A seprőgép külső terek szennyezett felületeinek seprésére szolgál.
A seprőgépet kizárólag magánháztartásokban használja.

Környezetvédelem

A csomagolóanyag újrahasznosítható. Kérjük, környezetbarát módon semmisítse meg a csomagolást.

Az elhasznált készülékek értékes, újrahasznosítható anyagokat tartalmaznak, amelyeket célszerű felhasználni. Ezért kérjük, hogy az elhasznált készülékeket megfelelő gyűjtőrendszerek útján ártalmatlanítsa.

Összetevőkre vonatkozó utasítások (REACH)
Az összetevőkre vonatkozó aktuális információkat itt találja: *www.kaercher.de/REACH*

Tartozékok és pótalkatrészek

Csak eredeti tartozékot és eredeti pótalkatrészt alkalmazzon; ezek garantálják a készülék biztonságos és zavarmentes üzemelését.
A tartozékokra és pótalkatrészekre vonatkozóan információkat itt talál:*www.kaercher.com*.

Szállított tartozékok

A készülékkel szállított tartozékok fel vannak tüntetve a csomagoláson. Kicsomagolásnál ellenőrizze, hogy megvan-e minden tartozék. Hiányzó tartozékok vagy szállítási sérülések esetén kérjük, értesítse a kereskedőt.

Szerelés

Lásd az ábrákat: 2 oldal

Üzemeltetés

⚠ ***VIGYÁZAT***
Zúzódás és nyírás veszélye a hajtószíjon, az oldalseprűkön, a tartályokon, a tolókengyeleken
Ügyeljen a készülék megfelelő kezelésére.
Lásd az ábrákat: 3 oldal

Tárolás

Lásd az ábrákat: 3 oldal

Ápolás és karbantartás

A készülék nem igényel karbantartást.

Garancia

Minden országban az illetékes értékesítőnk által biztosított garanciális feltételek érvényesek. Amennyiben a garanciaidőn belül a készüléknél hibák merülnek fel, azokat díjmentesen orvosoljuk, ha az adott hibák anyag-, illetve gyártási hibák. Garanciális esetben kérjük, a számlával együtt forduljon forgalmazójához vagy a legközelebbi, arra jogosult ügyfélszolgálati irodához.
(A cím a hátoldalon található)
A garanciával kapcsolatos további információk (amennyiben elérhetők) megtekinthetők a Kärcher Magyarország Szerviz elemének „Letöltések” menüjében.

Čeština

Obecné pokyny

Před prvním použitím přístroje si přečtěte tento originální návod k použití a postupujte podle něj. Uschovejte originální návod k použití pro pozdější použití nebo dalšího vlastníka.

Bezpečnostní pokyny

⚠ ***NEBEZPEČÍ*** *● Nezametejte žádné hořící ani žhnoucí předměty jako např. cigarety, zápalky apod.*
● Nikdy nezametejte kapaliny obsahující rozpouštědla, neředěné kyseliny nebo rozpouštědla. Patří mezi něnapř. benzin, ředidla do barev nebo topný olej, které v důsledku zvíření nasávaným vzduchem mohou vytvářet výbušné a jedovaté výpary nebo směsi, dále aceton, neředěné kyseliny a rozpouštědla, protože rozežírají materiály použité na přístroji.
VAROVÁNÍ *● Pobyt v nebezpečné oblasti je zakázán. Nepoužívejte přístroj v prostředí s nebezpečím výbuchu. ● Nezametejte povrchy, které obsahují látky nebezpečné pro zdraví. ● Přístroj skladujte výhradně v souladu s určením. Berte v úvahu místní okolnosti a při práci s přístrojem dbejte na třetí osoby, zejména děti.*
POZOR *● Nezametejte kapaliny.*

***UPOZORNĚNÍ** ● Při odstraňování skla, kovu nebo jiných materiálů z nádoby na nečistoty používejte pevné ochranné rukavice. ● Před každým spuštěním provozu zkontrolujte přístroj a příslušenství, zda jsou v řádném stavu a provozně bezpečné. Přístroj nepoužívejte, pokud není v bezchybném stavu.*

Použití v souladu s určením

Tento zametací stroj je určen k zametání znečištěných povrchů ve venkovním prostoru.
Zametací stroj používejte výhradně pro soukromé domácí použití.

Ochrana životního prostředí

Obalové materiály jsou recyklovatelné. Obaly prosím likvidujte ekologickým způsobem.

Staré přístroje obsahují cenné recyklovatelné materiály, které je třeba odevzdat k zužitkování. Likvidujte proto vysloužilé přístroje prostřednictvím vhodných sběren.

Upozornění k obsaženým látkám (REACH)
Aktuální informace k obsaženým látkám naleznete na stránkách: *www.kaercher.de/REACH*

Příslušenství a náhradní díly

Používejte pouze originální příslušenství a náhradní díly, které Vám zaručují bezpečný a bezporuchový provoz přístroje.
Informace o příslušenství a náhradních dílech naleznete na stránkách *www.kaercher.com*.

Rozsah dodávky

Rozsah dodávky přístroje je vyobrazen na obalu. Při vybalení zkontrolujte úplnost obsahu. V případě chybějícího příslušenství nebo výskytu poškození při přepravě informujte prosím Vašeho prodejce.

Montáž

Viz obrázky na straně 2

Provoz

⚠ *UPOZORNĚNÍ*

Nebezpečí pohmoždění a říznutí u řemenů, postranních kartáčů, nádrží a posuvného madla
Dbejte na správnou manipulaci s přístrojem.
Viz obrázky na straně 3

Skladování

Viz obrázky na straně 3

Péče a údržba

Přístroj je bezúdržbový.

Záruka

V každé zemi platí záruční podmínky vydané naší příslušnou distribuční společností. Případné závady vašeho přístroje odstraníme bezplatně během záruční lhůty, pokud jsou zaviněny vadou materiálu nebo výrobní vadou. V případě uplatnění nároků ze záruky se prosím obraťte s dokladem o koupi na svého prodejce nebo na nejbližší autorizované pracoviště zákaznického servisu.
(Adresa viz zadní stranu)
Další informace o záruce (jsou-li k dispozici) naleznete v servisní sekci na webové stránce místního zastoupení firmy Kärcher v části „Dokumenty ke stažení“.

Slovenčina

Všeobecné upozornenia

Pred prvým použitím prístroja si prečítajte tento originálny návod na obsluhu a riaďte sa podľa neho. Originálny návod na obsluhu si uschovajte pre neskoršie použitie alebo pre nasledujúceho majiteľa.

Bezpečnostné pokyny

⚠ ***NEBEZPEČENSTVO** ● Nezametajte horiace alebo žeravé predmety, ako napr. cigarety, zápalky alebo podobné. ● Nikdy nezametajte kvapaliny obsahujúce rozpúšťadlá, nezriedené kyseliny ani rozpúšťadlá. Patria sem napríklad: benzín, riedidlo na farby alebo vykurovací olej, ktoré pri rozvírení v nasávanom vzduchu môžu tvoriť vysoko horľavé, výbušné alebo jedovaté výpary alebo zmesi, okrem toho acetón, nezriedené kyseliny a rozpúšťadlá, nakoľko môžu napadnúť materiály použité v prístroji.*
***VÝSTRAHA** ● Zdržiavanie sa v nebezpečnej oblasti je zakázané. Prístroj neprevádzkujte v prostredí ohrozenom výbuchom. ● Nezametajte plochy, na ktorých sú zdraviu škodlivé látky. ● Prístroj používajte len v súlade s účelom. Zohľadnite miestne danosti a pri práci s prístrojom dávajte pozor na tretie osoby, obzvlášť na deti.*
***POZOR** ● Nezametajte kvapaliny.*
***UPOZORNENIE** ● Pri odstraňovaní skla, kovu alebo iných materiálov z nádoby na nečistoty používajte pevné rukavice. ● Prístroj skontrolujte z hľadiska stavu podľa predpisov a prevádzkovej bezpečnosti. Prístroj nepoužívajte, ak nie je v bezchybnom stave.*

Používanie v súlade s účelom

Zametací stroj je určený na zametanie znečistených povrchov v exteriéri.
Zametací stroj používajte výhradne v domácnostiach.

Ochrana životného prostredia

Obalové materiály sú recyklovateľné. Obaly zlikvidujte ekologickým spôsobom.

Opotrebované zariadenia obsahujú cenné recyklovateľné materiály, ktoré by sa mali odovzdať na opätovné využitie. Z tohto dôvodu likvidujte svoje opotrebované prístroje prostredníctvom vhodných zberných systémov.

Informácie o obsiahnutých látkach (REACH)
Aktuálne informácie o obsiahnutých látkach sú uvedené na: *www.kaercher.de/REACH*

Príslušenstvo a náhradné diely

Používajte len originálne príslušenstvo a originálne náhradné diely, pretože takéto komponenty zaručujú bezpečnú a bezporuchovú prevádzku zariadenia.
Informácie o príslušenstve a náhradných dieloch sa nachádzajú na stránke *www.kaercher.com*.

Rozsah dodávky

Rozsah dodávky zariadenia je znázornený na obale. Pri rozbaľovaní skontrolujte, či je obsah kompletný. V prípade chýbajúceho príslušenstva alebo pri výskyte poškodení spôsobených prepravou informujte Vášho predajcu.

Montáž

Pozrite si obrázky na strane 2

Prevádzka

⚠ *UPOZORNENIE*

Nebezpečenstvo pomliaždenia a odstrihnutia na remeňoch, bočných metlách, nádržiach, držadlách na posúvanie

Dbajte na správne zaobchádzanie s prístrojom.

Pozrite si obrázky na strane 3

Skladovanie

Pozrite si obrázky na strane 3

Ošetrovanie a údržba

Prístroj si nevyžaduje údržbu.

Záruka

V každej krajine platia záručné podmienky vydané našou príslušnou distribučnou spoločnosťou. Prípadné poruchy vášho prístroja odstránime v rámci záručnej doby zadarmo, pokiaľ ich príčinou boli materiálové alebo výrobné chyby. Pri uplatňovaní záruky sa spolu s dokladom o kúpe obráťte na svojho predajcu alebo na najbližšie autorizované servisné stredisko.
(adresa je uvedená na zadnej strane)
Ďalšie informácie o záruke (ak sú k dispozícii) nájdete v sekcii Servis na vašej miestnej webovej stránke Kärcher v časti „Na stiahnutie“.

Slovenščina

Splošna navodila

Pred prvo uporabo naprave preberite in upoštevajte ta originalna navodila za uporabo. Originalna navodila za uporabo shranite za kasnejšo uporabo ali za naslednjega uporabnika.

Varnostna navodila

⚠ ***NEVARNOST*** *● Ne pometajte gorečih ali tlečih predmetov, npr. cigaret, vžigalic in podobno. ● Nikoli ne pometajte tekočin, ki vsebujejo topila, nerazredčenih kislin ali topil. Med njimi so na primer bencin, razredčilo za barve ali kurilno olje, ki lahko z vrtinčenjem skupaj s sesalnim zrakom tvorijo eksplozivne in strupene hlape ali zmesi, ter aceton, nerazredčene kisline in topila, saj razjedajo materiale, ki so uporabljeni v napravi.*
OPOZORILO *● Prepovedano je zadrževanje v območju nevarnosti. Naprave ne uporabljajte v potencialno eksplozivnem okolju. ● Ne pometajte površin, ki vsebujejo zdravju nevarne snovi. ● Napravo uporabljajte samo v skladu z namenom uporabe. Upoštevajte krajevne danosti in pri delu z napravo pazite na tretje osebe, zlasti na otroke.*
POZOR *● Ne pometajte tekočin.*
PREVIDNOST *● Pri odstranjevanju stekla, kovine ali drugih materialov z ostrimi robovi iz posode za umazanijo nosite trpežne rokavice. ● Pred vsako uporabo preverite brezhibnost in obratovalno varnost naprave in delovnih pripomočkov. Naprave ne uporabljajte, če ni v brezhibnem stanju.*

Namenska uporaba

Stroj za pometanje je zasnovan za pometanje umazanih površin na prostem.
Stroj za pometanje uporabljajte izključno v zasebnem gospodinjstvu.

Zaščita okolja

Pakirni material je mogoče reciklirati. Embalažo odstranite na okolju varen način.

Stare naprave vsebujejo dragocene materiale, ki jih je mogoče reciklirati in ponovno uporabiti. Stare naprave zato odpeljite v ustrezni zbirni center.

Napotki o sestavinah (REACH)
Aktualne informacije najdete na spletnem naslovu: *www.kaercher.de/REACH*

Pribor in nadomestni deli

Uporabljajte samo originalni pribor in originalne nadomestne dele, ki zagotavljajo varno in nemoteno delovanje naprave.
Informacije o priboru in nadomestnih delih najdete na spletnem naslovu *www.kaercher.com*.

Obseg dobave

Obseg dobave je upodobljen na embalaži. Pri odstranjevanju embalaže preverite, ali je vsebina popolna. Če manjka pribor ali če so med transportom nastale poškodbe, obvestite prodajalca.

Montaža

Glejte slike na strani 2

Obratovanje

⚠ *PREVIDNOST*

Nevarnost zmečkanja in striženja na jermenu, stranski metli, posodi, potisnem stremenu.

Pazite na pravilno ravnanje z napravo.

Glejte slike na strani 3

Skladiščenje

Glejte slike na strani 3

Nega in vzdrževanje

Naprave ni treba vzdrževati.

Garancija

V vsaki državi veljajo garancijski pogoji, ki jih je izdala naša pristojna prodajna družba. V garancijskem roku bodo morebitne motnje v delovanju naprave odpravljene brezplačno, če je njihov vzrok napaka v materialu ali napaka v izdelavi. Pri uveljavljanju garancije zagotovite dokazilo o nakupu in stopite v stik s prodajalcem ali najbližjim servisom.
Naslov najdete na hrbtni strani.
Dodatne garancijske informacije (če so na voljo) so na voljo na servisnem območju na lokalni spletni strani podjetja Kärcher v razdelku "Prenosi".

Româneşte

Indicaţii generale

Înainte de prima utilizare a aparatului, citiţi aceste instrucţiuni de utilizare originale şi procedaţi în conformitate. Păstraţi instrucţiunile de utilizare originale pentru viitoarele utilizări sau pentru viitorul posesor.

Instrucţiuni de siguranţă

⚠ ***PERICOL*** *● Nu măturaţi obiecte ce ard sau sunt incandescente, precum ţigări, chibrituri şi altele asemenea. ● Nu măturaţi niciodată lichide cu conţinut de solvenţi, acizi nediluaţi sau dizolvanţi. Acestea includ, deex. benzina, diluanţii de vopsea sau motorina, care, prin amestecul cu aerul aspirat, pot forma aburi sau amestecuri extrem de inflamabile, explozive şi toxice,*

precum şi acetona, acizii şi dizolvanţii nediluaţi, deoarece atacă materialele folosite la aparat.
***AVERTIZARE** ● Nu staţi în zona periculoasă. Nu utilizaţi aparatul în spaţii cu pericol de explozie. ● Nu măturaţi suprafeţele care conţin substanţe care reprezintă un pericol pentru sănătate. ● Folosiţi aparatul doar conform destinaţiei. Luaţi în considerare condiţiile locale şi aveţi grijă în timpul lucrului cu aparatul la terţe persoane, în special la copii.*
***ATENŢIE** ● Nu măturaţi lichidele.*
***PRECAUŢIE** ● La scoaterea sticlei, metalului sau a altor materiale din recipientul de impurităţi, purtaţi mănuşi rezistente. ● Înainte de fiecare utilizare, verificaţi aparatul şi dispozitivele de lucru în ceea ce priveşte starea corectă şi siguranţa funcţionării. Nu utilizaţi aparatul dacă nu este în stare impecabilă.*

Utilizarea corespunzătoare

Maşina de măturat este proiectată pentru măturarea suprafeţelor murdare în exterior.
Folosiţi această maşină de măturat exclusiv în scopuri de menaj privat.

Protecţia mediului

Materialele de ambalare sunt reciclabile. Vă rugăm să eliminaţi ambalajele în mod ecologic.
Dispozitivele scoase din uz conţin materiale reciclabile valoroase care ar trebui reciclate. Prin urmare, vă rugăm să eliminaţi dispozitivele scoase din uz prin intermediul unor sisteme de colectare adecvate.

Indicaţii referitoare la ingrediente (REACH)
Informaţii actuale referitoare la materialele conţinute sunt disponibile la adresa: *www.kaercher.de/REACH*

Accesorii şi piese de schimb

Utilizaţi numai accesorii originale şi piese de schimb originale; ele asigură funcţionarea în siguranţă şi fără avarii a aparatului.
Informaţii despre accesorii şi piesele de schimb se găsesc la adresa *www.kaercher.com*.

Set de livrare

Setul de livrare a aparatului este ilustrat pe ambalaj. La despachetare, verificaţi dacă conţinutul este complet. Informaţi imediat distribuitorul dacă lipsesc accesorii sau dacă există deteriorări provocate în timpul transportului.

Montajul

Vezi figurile de la pagina 2

Utilizarea

⚠ *PRECAUŢIE*

Pericol de strivire sau tăiere la curea, măturile laterale, recipient, mânerul de împingere.
Asiguraţi-vă că manipulaţi aparatul în mod corespunzător.
Vezi figurile de la pagina 3

Depozitarea

Vezi figurile de la pagina 3

Îngrijire şi întreţinere

Aparatul nu necesită întreţinere.

Garanţie

În fiecare ţară sunt valabile condiţiile de garanţie acordate de distribuitorul nostru din ţara respectivă. Eventuale defecţiuni survenite la aparat în perioada de garanţie vor fi remediate gratuit, în limita în care sunt defecţiuni de fabricaţie sau de material. Pentru a beneficia de garanţie, prezentaţi-vă cu chitanţa de cumpărare la comerciantul dvs. sau la cea mai apropiată unitate de service autorizată.
(Pentru adresă, consultaţi pagina din spate)
Pentru mai multe informaţii privind garanţia (dacă sunt disponibile) vă rugăm accesaţi meniul „Descărcări” din opţiunea Service al paginii web al reprezentanţei Kärcher din ţara dvs.

Hrvatski

Opće napomene

Prije prve uporabe uređaja pročitajte ove originalne upute za rad i postupajte u skladu s njima. Čuvajte originalne upute za rad za kasniju uporabu ili za sljedećeg vlasnika.

Sigurnosni napuci

⚠ ***OPASNOST** ● Ne prikupljajte metenjem goruće ili užarene predmete, kao što su npr. cigarete, šibice ili slično. ● Nikada nemojte pometati tekućine koje sadrže otapala, nerazrijeđene kiseline ni otapala. To uključuje npr. benzin, razrjeđivače boje ili loživo ulje koji kroz vrtloženje s usisanim zrakom mogu tvoriti iznimno lako zapaljive, eksplozivne i otrovne pare ili mješavine, te aceton, nerazrijeđene kiseline i otapala jer su agresivni prema materijalima upotrijebljenim na uređaju.*
***UPOZORENJE** ● Zabranjeno je zadržavati se u područjima opasnosti. Nemojte koristiti uređaj u okruženju u kojem postoji opasnost od eksplozije. ● Ne metite površine koje sadrže tvari opasne za zdravlje. ● Uređaj upotrebljavajte samo u skladu s njegovom namjenom. Uzmite u obzir lokalne okolnosti i pri radu s uređajem obratite pozornost na druge osobe, osobito na djecu.*
***PAŽNJA** ● Ne pometajte tekućine.*
***OPREZ** ● Kada uklanjate staklo, metal ili druge materijale s oštrim rubovima iz spremnika za prljavštinu, nosite čvrste zaštitne rukavice. ● Prije svakog rada provjerite propisno stanje i sigurnost uređaja s radnim uređajima za rad, osobito priključnog strujnog kabela, sigurnosnog zatvarača i parnog crijeva. Uređaj ne koristite ako njegovo stanje nije besprijekorno.*

Namjenska uporaba

Ovaj stroj za metenje namijenjen je za čišćenje prljavih vanjskih površina.
Stroj za metenje upotrebljavajte isključivo za privatno kućanstvo.

Zaštita okoliša

Ambalažni se materijali mogu reciklirati. Molimo odložite ambalažu na ekološki prihvatljiv način.
Rabljeni uređaji sadrže vrijedne materijale koji se mogu reciklirati i koji se trebaju predati na oporabu. Stoga Vas molimo da rabljene uređaje zbrinete putem odgovarajućih sabirnih sustava.

Napomene o sastojcima (REACH)
Aktualne informacije o sastojcima možete pronaći na: *www.kaercher.de/REACH*

Pribor i zamjenski dijelovi

Koristite samo originalan pribor i originalne zamjenske dijelove jer oni jamče siguran i nesmetan rad uređaja. Informacije o priboru i zamjenskim dijelovima pronađite na *www.kaercher.com*.

Sadržaj isporuke

Sadržaj isporuke uređaja prikazan je na ambalaži. Kod raspakiravanja provjerite je li sadržaj potpun. U slučaju nedostatka pribora ili štete nastale prilikom transporta obavijestite svog prodavača.

Montaža

Vidi slike na stranici 2

Rad

⚠ *OPREZ*

Opasnost od prignječenja i posjekotina na remenju, bočnim metlama, spremnicima, potisnim ručicama.
Pazite da pravilno rukujete uređajem.
Vidi slike na stranici 3

Skladištenje

Vidi slike na stranici 3

Njega i održavanje

Uređaj nije potrebno održavati.

Jamstvo

U svakoj zemlji vrijede jamstveni uvjeti koje je izdala nadležna organizacija za distribuciju. Moguće kvarove na Vašem uređaju popravljamo besplatno unutar jamstvenog roka ako je uzrok materijalna pogreška ili pogreška u proizvodnji. U slučaju koji podliježe jamstvu obratite se s potvrdom o plaćanju Vašem prodavaču ili najbližoj ovlaštenoj servisnoj službi.
(vidi adresu na poleđini)
Daljnje informacije o jamstvu (ako postoje) možete pronaći u servisnom području vaše lokalne web stranice tvrtke Kärcher pod “Preuzimanja”.

Srpski

Opšte napomene

Pre prve upotrebe uređaja, pročitajte ovo originalno uputstvo za rad i postupajte u skladu sa njim. Čuvajte originalna uputstva za upotrebu za buduću upotrebu ili za buduće vlasnike.

Sigurnosne napomene

⚠ ***OPASNOST*** *● Nemojte mesti zapaljene ili užarene predmete, kao npr. cigarete, šibice ili slično. ● Nikada nemojte mesti tečnosti koje sadrže rastvarače, nerazblažene kiseline ili rastvarače. U to spada npr. benzin, razređivači za boje ili lož ulje, koji u spoju sa usisnim vazduhom mogu da stvore veoma zapaljiva eksplozivna ili otrovna isparenja i smeše, osim toga i aceton, nerazblažene kiseline i rastvarači, jer isti nagrizaju materijale koji su korišćeni na uređaju.*
UPOZORENJE *● Zabranjeno je zadržavanje u području opasnosti. Nemojte koristiti uređaj u okruženju u kojem postoji opasnost od eksplozije. ● Nemojte mesti na površinama koje sadrže supstance opasne po zdravlje. ● Uređaj koristiti samo u skladu sa namenom. Uzmite u obzir lokalne uslove i obratite pažnju tokom rada na treća lica, naročito decu.*
PAŽNJA *● Nemojte msti tečnosti*
OPREZ *● Nosite čvrste zaštitne rukavice prilikom uklanjanja stakla, metala ili drugih materijala iz posude za prljavštinu. ● Pre svake upotrebe proverite propisno stanje i radnu bezbednost uređaja sa radnim elementima. Nemojte koristiti uređaj ukoliko nije u besprekornom stanju.*

Namenska upotreba

Mašina za metenje je namenjena za metenje zaprljanih površina na otvorenom prostoru.
Ovu mašinu za metenje koristite isključivo za privatno domaćinstvo.

Zaštita životne sredine

Ambalaža može da se reciklira. Molimo vas da ambalažu odložite u otpad na ekološki prihvatljiv način.

Stari uređaji sadrže dragocene materijale sa mogućnošću reciklaže, koji treba da se dostave na ponovnu preradu. Zbog toga vas molimo da stare uređaje odlažete preko odgovarajućih sistema za prikupljanje.

Napomene o sastojcima (REACH)
Aktuelne informacije o sastojcima možete pronaći na: *www.kaercher.de/REACH*

Pribor i rezervni delovi

Koristite samo originalni pribor i originalne rezervne delove pošto oni garantuju bezbedan rad i rad bez smetnji na uređaju.
Informacije o priboru i rezervnim delovima možete pronaći na *www.kaercher.com*.

Obim isporuke

Obim isporuke uređaja je prikazan na pakovanju. Prilikom otpakivanja proverite da li je sadržaj potpun. Ukoliko nedostaje pribor ili u slučaju štete nastale prilikom transporta obavestite vašeg distributera.

Montaža

Pogledajte slike na strani 2

Rad

⚠ *OPREZ*

Opasnost od povreda usled prignječenja i posekotina na remenju, bočnim metlama, rezervoarima, potisnim ručkama
Obratite pažnju na pravilno rukovanje uređajem.
Pogledajte slike na strani 3

Skladištenje

Pogledajte slike na strani 3

Nega i održavanje

Uređaj nije potrebno održavati.

Garancija

U svakoj zemlji važe uslovi garancije koje je izdala naša nadležna distributivna organizacija. Sve smetnje na vašem uređaju ćemo otkloniti besplatno u okviru garantnog roka, ukoliko je uzrok smetnje greška u materijalu ili greška u proizvodnji. U slučaju koji podleže garanciji obratite se sa dokazom o kupovini vašem prodavcu ili najbližoj ovlašćenoj lokaciji servisne službe.
(Adresu vidi na poleđini)
Dodatne informacije o garanciji (ako postoje) možete pronaći u servisnom delu vaše lokalne Kärcher internet stranice pod opcijom „Preuzimanja“.

Ελληνικά

Γενικές υποδείξεις

Προτού θέσετε τη συσκευή για πρώτη φορά σε λειτουργία, διαβάστε τις παρούσες οδηγίες χρήσης και ακολουθήστε τις. Φυλάξτε τις αρχικές οδηγίες λειτουργίας για μεταγενέστερη χρήση ή για τον επόμενο ιδιοκτήτη.

Υποδείξεις ασφαλείας

⚠ ***ΚΙΝΔΥΝΟΣ*** *● Μην σκουπίζετε καιγόμενα ή πυρακτωμένα αντικείμενα, π.χ. τσιγάρα, σπίρτα ή παρόμοια αντικείμενα. ● Ποτέ μην σκουπίσετε υγρά που περιέχουν διαλύτες, μη αραιωμένα οξέα ή διαλυτικά. Σε αυτά συγκαταλέγονται π.χ. η βενζίνη, το αραιωτικό χρώματος ή το πετρέλαιο θέρμανσης, που μέσω στροβιλισμού με τον αέρα αναρρόφησης μπορούν να σχηματίσουν ιδιαίτερα εύφλεκτους, εκρηκτικούς και δηλητηριώδης ατμούς ή μείγματα. Επίσης η ακετόνη, τα μη αραιωμένα οξέα και οι διαλύτες, επειδή μπορεί να διαβρώσουν τα υλικά που χρησιμοποιούνται στη συσκευή.*

ΠΡΟΕΙΔΟΠΟΙΗΣΗ *● Η παραμονή στην περιοχή κινδύνου απαγορεύεται. Μη χρησιμοποιείτε τον φορτιστή σε περιβάλλον όπου υπάρχει κίνδυνος εκρήξεων. ● Μην σκουπίζετε επιφάνειες που περιέχουν ουσίες επικίνδυνες για την υγεία. ● Χρησιμοποιείτε το εργαλείο μόνο για τον σκοπό που προορίζεται. Λαμβάνετε υπόψη τις τοπικές συνθήκες και προσέχετε κατά τη χρήση του εργαλείου την παρουσία άλλων ανθρώπων, και ιδιαίτερα παιδιών.*

ΠΡΟΣΟΧΗ *● Μην σκουπίζετε υγρά.*

ΠΡΟΣΟΧΗ *● Όταν αφαιρείτε γυαλιά, μέταλλα ή άλλα υλικά από το δοχείο σκουπιδιών φοράτε ανθεκτικά γάντια. ● Πριν από κάθε λειτουργία ελέγχετε την καλή κατάσταση και τη λειτουργική ασφάλεια της συσκευής και του εξοπλισμού της. Μην χρησιμοποιείτε τη συσκευή, εάν δεν λειτουργεί άψογα.*

Προβλεπόμενη χρήση

Αυτό το σάρωθρο προορίζεται για το σκούπισμα βρόμικων επιφανειών σε εξωτερικούς χώρους. Χρησιμοποιείτε αυτό το σάρωθρο αποκλειστικά για οικιακή χρήση.

Προστασία του περιβάλλοντος

Τα υλικά συσκευασίας είναι ανακυκλώσιμα. Ανακυκλώνετε τις συσκευασίες με περιβαλλοντικά ορθό τρόπο.

Οι παλιές συσκευές περιέχουν πολύτιμα ανακυκλώσιμα υλικά, τα οποία θα πρέπει να διατίθενται για ανακύκλωση. Επομένως, απορρίψτε τις παλιές συσκευές χρησιμοποιώντας κατάλληλα συστήματα συλλογής.

Υποδείξεις σχετικά με συστατικά (REACH)
Ενημερωμένες πληροφορίες σχετικά με τα συστατικά θα βρείτε στη διεύθυνση: *www.kaercher.de/REACH*

Παρελκόμενα και ανταλλακτικά

Χρησιμοποιείτε μόνο γνήσια παρελκόμενα και γνήσια ανταλλακτικά, καθώς αυτά εγγυώνται την ασφαλή και απρόσκοπτη λειτουργία της συσκευής.
Πληροφορίες σχετικά με τα παρελκόμενα και τα ανταλλακτικά θα βρείτε στη διεύθυνση *www.kaercher.com.*

Παραδοτέος εξοπλισμός

Ο παραδοτέος εξοπλισμός της συσκευής απεικονίζεται επάνω στη συσκευασία. Κατά την αφαίρεση από τη συσκευασία ελέγξτε την πληρότητα των περιεχομένων. Σε περίπτωση που λείπουν παρελκόμενα ή έχουν προκληθεί ζημιές κατά τη μεταφορά, ενημερώστε τον προμηθευτή σας.

Τοποθέτηση

Βλέπε σχήματα, σελίδα 2

Λειτουργία

⚠ ***ΠΡΟΣΟΧΗ***

Κίνδυνος σύνθλιψης και θραύσης στον ιμάντα, την πλευρική σκούπα, το δοχείο και τη λαβή οδήγησης
Φροντίζετε πάντα για τη σωστή μεταχείριση της συσκευής.

Βλέπε σχήματα, σελίδα 3

Αποθήκευση

Βλέπε σχήματα, σελίδα 3

Φροντίδα και συντήρηση

Η συσκευή δεν χρειάζεται συντήρηση.

Εγγύηση

Σε κάθε χώρα ισχύουν οι όροι εγγύησης οι οποίοι εκδίδονται από την αρμόδια εταιρεία διανομής μας. Τυχόν βλάβες στη συσκευή σας επιδιορθώνονται από εμάς χωρίς χρέωση εντός της προθεσμίας εγγύησης, εφόσον οφείλονται σε σφάλμα υλικού ή κατασκευής. Σε περίπτωση εγγύησης απευθυνθείτε στον προμηθευτή σας ή στο πλησιέστερο εξουσιοδοτημένο συνεργείο, προσκομίζοντας το παραστατικό της αγοράς.
(για διευθύνσεις βλέπτε την πίσω σελίδα)
Περαιτέρω πληροφορίες για την εγγύηση (εάν υπάρχουν) θα βρείτε στην καρτέλα σέρβις της τοπικής ιστοσελίδας της Kärcher στην ενότητα "Downloads".

Русский

Общие указания

Перед первым использованием устройства следует ознакомиться с данной оригинальной инструкцией по эксплуатации и действовать в соответствии с ней. Сохранять оригинальную инструкцию по эксплуатации для дальнейшего пользования или для следующего владельца.

Указания по технике безопасности

⚠ ***ОПАСНОСТЬ*** *● Не сметать горящие или тлеющие предметы, например сигареты, спички и тому подобное. ● Не подметать содержащие растворитель жидкости, неразбавленные кислоты или растворители. К ним относятся,например, бензин, разбавители красок или мазут, которые при смешении с всасываемым воздухом могут образовывать легковоспламеняющиеся, взрывоопасные и токсичные пары или смеси; помимо них ацетон, неразбавленные кислоты и растворители, так как оказывают разрушающее действие на материалы, из которых изготовлено устройство.*

ПРЕДУПРЕЖДЕНИЕ *● Запрещено находиться в опасной зоне. Не используйте устройство во взрывоопасной среде. ● Не подметайте поверхности, содержащие опасные для здоровья*

вещества. ● Использовать устройство только по назначению. Учитывать местные особенности и при работе с устройством следить за третьими лицами, находящимися поблизости, особенно детьми.
***ВНИМАНИЕ** ● Не подметайте жидкости.*
***ОСТОРОЖНО** ● При удалении стекла, металла или других материалов из мусоросборника, используйте прочные перчатки. ● Перед каждым использованием проверять надлежащее состояние и безопасность эксплуатации устройства и его рабочих приспособлений. Не использовать устройство, если состояние не идеальное.*

Использование по назначению

Подметальная машина предназначена для подметания грязных поверхностей снаружи помещений.
Данная подметальная машина предназначена только для использования в домашнем хозяйстве.

Защита окружающей среды

Упаковочные материалы поддаются вторичной переработке. Упаковку необходимо утилизировать без ущерба для окружающей среды.
Отслужившие устройства содержат пригодные для вторичного использования ценные материалы, которые должны передаваться на переработку. Поэтому утилизацию данных старых аппаратов следует выполнять через подходящие системы сбора.

Указания по ингредиентам (REACH)
Для получения актуальной информации о компонентах см. *www.kaercher.de/REACH*

Принадлежности и запасные части

Использовать только оригинальные принадлежности и запасные части. Только они гарантируют безопасную и бесперебойную работу устройства.
Для получения информации о принадлежностях и запчастях см. *www.kaercher.com*.

Комплект поставки

Комплектация устройства указана на упаковке. При распаковке устройства проверить комплектацию. При обнаружении недостающих принадлежностей или повреждений, полученных во время транспортировки, следует уведомить торговую организацию, продавшую устройство.

Монтаж

См. рисунки на стр. 2

Эксплуатация

⚠ *ОСТОРОЖНО*

Опасность защемления и пореза о ремень, боковые щетки, бак, дугообразную ручку.
Обращайтесь с устройством правильно.
См. рисунки на стр. 3

Хранение

См. рисунки на стр. 3

Уход и техническое обслуживание

Прибор является необслуживаемым.

Гарантия

В каждой стране действуют соответствующие условия гарантии, установленные нашей дочерней сбытовой компанией. Возможные неисправности устройства в течение гарантийного срока мы устраняем бесплатно, если причина заключается в дефектах материалов или производственном браке. В случае возникновения претензий в течение гарантийного срока просьба обращаться с чеком о покупке в торговую организацию, продавшую изделие, или в ближайшую уполномоченную службу сервисного обслуживания.
(Адрес указан на обороте)
Дополнительную информацию о гарантии (при наличии) можно найти в области сервисного обслуживания на местном веб-сайте Kärcher в разделе «Загрузки».
Дата выпуска отображается на заводской табличке либо в формате MM/YYYY, где MM - месяц производства, YYYY - год производства, либо в закодированном виде.
При этом отдельные цифры имеют следующее значение:
Пример: 30290
3 год выпуска
0 столетие выпуска
2 десятилетие выпуска
9 вторая цифра месяца выпуска
0 первая цифра месяца выпуска
Таким образом, в данном примере код 30290 означает дату выпуска 09 /(2)023.

Українська

Загальні вказівки

Перед першим використанням пристрою слід ознайомитися з цією оригінальною інструкцією з експлуатації і діяти відповідно до неї. Зберігати оригінальну інструкцію з експлуатації для подальшого користування або для наступного власника.

Вказівки з техніки безпеки

⚠ ***НЕБЕЗПЕКА** ● Забороняється змітати палаючі або тліючі предмети, наприклад цигарки, сірники та ін. ● Не змітати рідини, що містять розчинники, нерозбавлені кислоти або розчинники. До них належать,наприклад, бензин, розріджувачі фарби та мазут, які у разі змішування зі всмоктуваним повітрям можуть утворювати легкозаймисті, вибухонебезпечні та токсичні гази або суміші. Також ацетон, нерозведені кислоти та розчинники, бо вони пошкоджують матеріали пристрою.*
***ПОПЕРЕДЖЕННЯ** ● Забороняється перебування у небезпечній зоні. Не використовуйте пристрій у вибухонебезпечному середовищі. ● Не підмітайте поверхні, які містять небезпечні для здоров'я речовини. ● Використовувати пристрій лише за призначенням. Враховувати умови місцевості, під час роботи з пристроєм необхідно звертати увагу на третіх осіб, особливо на дітей.*
***УВАГА** ● Не змітайте рідини.*
***ОБЕРЕЖНО** ● Використовуйте міцні рукавички під час видалення скла, металу або інших матеріалів з контейнера для сміття. ● Перед кожним використанням перевіряти належний стан і*

безпеку експлуатації пристрою та його робочих пристосувань. Не використовувати пристрій, якщо стан не ідеальний.

Використання за призначенням

Підмітальна машина призначена для підмітання брудних поверхонь зовні приміщень.
Використовуйте підмітальну машину виключно в домашньому господарстві.

Охорона довкілля

Пакувальні матеріали придатні до вторинної переробки. Упаковку необхідно утилізувати без шкоди для довкілля.

Відпрацьовані пристрої містять цінні матеріали, які можуть перероблятися та підлягають передачі до пунктів прийому вторинної сировини. Тому старі пристрої слід утилізувати за допомогою спеціальних систем збору сміття.

Вказівки щодо компонентів (REACH)
Актуальні відомості про компоненти наведені на сайті: *www.kaercher.de/REACH*

Приладдя та запасні деталі

Слід використовувати лише оригінальне приладдя та оригінальні запасні частини, тому що саме вони гарантують безпечну та безперебійну експлуатацію пристрою.
Інформація щодо приладдя та запасних частин міститься на сайті *www.kaercher.com*.

Комплект поставки

Комплектація пристрою зазначена на упаковці. Під час розпакування пристрою перевірити комплектацію. У разі нестачі приладдя або ушкоджень, отриманих під час транспортування, слід повідомити про це торговельній організації, яка продала пристрій.

Монтаж

Див. рисунки на стор. 2

Експлуатація

⚠ *ОБЕРЕЖНО*

Небезпека затискання та порізів від ременя, бокових щіток, контейнера, ручки.
Поводьтесь з пристроєм належним чином.
Див. рисунки на стор. 3

Зберігання

Див. рисунки на стор. 3

Догляд та технічне обслуговування

Пристрій не потребує технічного обслуговування.

Гарантія

У кожній країні діють відповідні гарантійні умови, встановлені уповноваженою організацією збуту нашої продукції в цій країні. Можливі несправності пристрою протягом гарантійного строку ми усуваємо безкоштовно, якщо причина несправності полягає в дефектах матеріалів або виробничому браку. У разі виникнення претензій протягом гарантійного строку прохання звертатися, маючи при собі чек про покупку, до торговельної організації, що продала продукт, або до найближчої уповноваженої служби сервісного обслуговування.
(Адреси див. на звороті)

Додаткову інформацію про гарантію (за наявності) можна знайти в області сервісного обслуговування місцевого вебсайту Kärcher у розділі «Завантаження».

Қазақша

Жалпы нұсқаулар

Құрылғыны алғаш рет пайдалану алдында, осы пайдалану бойынша түпнұсқа нұсқаулықты оқыңыз және соларға сәйкес әрекет етіңіз. Пайдалану бойынша түпнұсқа нұсқаулықты кейін пайдалану немесе кейінгі пайдаланушылар үшін сақтап қойыңыз.

Қауіпсіздік техникасы бойынша нұсқаулық

⚠ ***ҚАУІП*** *● Темекі, сіріңке және т. б. сияқты жанып жатқан немесе бықсып жатқан заттарды сыпырмаңыз. ● Құрамында еріткіштер бар сұйықтықтарды, сұйылтылмаған қышқылдарды немесе еріткіштерді еш уақытта сыпырмаңыз. Оларға келесілер жатады, мысалы: мысалы: Сорылатын ауамен араласу нәтижесінде жанғыш, жарылғыш және улы түтін немесе қоспалар түзуі мүмкін бензин, бояу сұйылтқышы немесе мазут, сондай-ақ ацетон, сұйылтылмаған қышқылдар мен еріткіштер, өйткені олар құрылғыда қолданылатын материалдарды коррозияға ұшыратады.*
ЕСКЕРТУ *● Қауіпті аймақта тұруға тыйым салынады. Құрылғыны жарылыс қаупі бар ортада пайдаланбаңыз. ● Құрамында денсаулыққа қауіпті заттар бар беттерді сыпырмаңыз. ● Құрылғыны тек нұсқауға сәйкес қолданыңыз. Жергілікті жағдайларды ескеріңіз және құрылғымен жұмыс істеген кезде, бәгде тұлғаларды, әсіресе балаларды қадағалаңыз.*
НАЗАР АУДАРЫҢЫ *● Ешқандай сұйықтықты сыпырмаңыз.*
АБАЙЛАҢЫЗ *● Қоқыс ыдысынан әйнекті, металды немесе басқа материалдарды алып тастағанда, мықты қолғап киіңіз. ● Әрбір пайдаланар алдында құрылғы мен оның жұмыс жабдығының дұрыс күйі мен жұмыс істеу қауіпсіздігін тексеріңіз. Құрылғының күйі қалыпты болмаса, оны қолданбаңыз.*

Мақсатына сәйкес қолдану

Сыпырып-жинағыш мәшине сыртқы аумақтардағы лас беттерді сыпыруға арналған.
Аталған сыпырып-жинағыш мәшинені тек қана үй шаруашылығы үшін пайдаланыңыз.

Қоршаған ортаны қорғау

Орауыш материалдарын утилизациялауға болады. Орауыштарды қоршаған ортаға қауіпсіз түрде утилизациялаңыз.

Қызметтік мерзімі біткен құрылғыда қайта өңдеуге тапсыру қажет, материалдарды өңдеу үшін пайдалы бағалы заттар болады.
Сондықтан қызметтік мерзімі біткен құрылғыларды тиісті жинау жүйелері арқылы жойыңыз.

Құрамдағы заттар бойынша нұсқаулар (REACH)
Бұйымның құрамындағы заттар туралы соңғы мәліметтерді мына мекенжай бойынша табуға болады: *www.kaercher.de/REACH*

Керек-жарақ және қосалқы бөлшектер

Тек түпнұсқалы керек-жарақ немесе қосалқы бөлшектерді пайдаланыңыз, себебі ол құралдың қауіпсіз және апатсыз жұмыс істеуіне кепілдік болады.
Керек-жарақтар мен қосалқы бөлшектер туралы ақпарат *www.kaercher.com* веб-сайтында қолжетімді.

Жеткізілім жинағы

Бұйымның жеткізілім жинағы орауыштың үстінде көрсетілген. Бұйымды орауыштан шығарғанда жинақтың толықтығын тексеріп шығыңыз. Керек-жарақтар жетіспеген немесе тасымалдау кезінде зақымдар тиген жағдайда, дилеріңізге хабарласыңыз.

Орнату

2-беттегі суреттерді қараңыз

Пайдалану

⚠ *АБАЙЛАҢЫЗ*

Белдіктерде, бүйірлік щеткаларда, ыдыстарда, итергіштерде қысылып қалу және жылжып кету қаупі
Құрылғыны дұрыс қолдануды қадағалаңыз.
3-беттегі суреттерді қараңыз

Сақтау

3-беттегі суреттерді қараңыз

Күтім мен техникалық қызмет көрсету

Құрылғыға техникалық қызмет көрсетудің қажеті жоқ.

Кепілдік

Әр елде жергілікті дистрибьюторлар берген кепілдік шарттары қолданылады. Бұйымда материалдық немесе өндірістік ақаулар анықталған жағдайда, ықтимал ақауларды кепілдік мерзімі ішінде ақысыз жөндейміз. Кепілдік мерзіміне наразылықтарыңыз болса, бұйымды сатқан сауда мекемесіне немесе жақындағы өкілетті қызмет көрсету орнына түбіртекті көрсетіп хабарласыңыз.
(Мекенжайымыз артқы бетте)
Кепілдік туралы қосымша ақпаратты (бар болса) жергілікті Kärcher веб-сайтының «Жүктеулер» бөліміндегі қызмет көрсету бөлімінде табуға болады.
Шығару күні фирмалық тақтайшада ММ/YYYY пішімінде көрсетіледі, мұнда ММ - өндіріс айы, YYYY - шығарылған жылы немесе қодталған түрде.
Жеке сандардың мағынасы келесідей болады:
Мысалы: 30290
3 Өндірілген жылы
0 Өндірілген ғасыры
2 Өндірілген онжылдық
9 Өндірілген айының екінші саны
0 Өндірілген айының бірінші саны
Сонымен бұл мысалда 30290 коды 09/(2)023 өндірілген күнін білдіреді.

Български

Общи указания

Преди първото използване на уреда прочетете това оригинално ръководство за експлоатация и действайте съответно. Запазете оригиналното ръководство за експлоатация за последващо използване или за следващия собственик.

Указания за защита

⚠ ***ОПАСНОСТ*** *● Не измитайте горящи или тлеещи предмети, като напр. цигари, кибрит или подобни. ● Никога не измитайте течности, съдържащи разтворители, неразредени киселини или разтворители. Към тях спадатнапр. бензин, разредители за бои или мазут, които при завихряне с въздуха за всмукване могат да образуват силно запалими, експлозивни и отровни пари или смеси, освен това ацетон, неразредени киселини и разтворители, тъй като те атакуват използваните за уреда материали.*
ПРЕДУПРЕЖДЕНИЕ *● Забранява се престоя в опасни области. Не използвайте уреда във взривоопасна среда. ● Не измитайте повърхности, които съдържат опасни за здравето вещества. ● Използвайте уреда само по предназначение. Съблюдавайте местните условия и при работата с уреда следете за трети лица, особено деца.*
ВНИМАНИЕ *● Не измитайте течности.*
ПРЕДПАЗЛИВОСТ *● Използвайте здрави ръкавици, когато отстранявате стъкло, метал или други материали от съда за мръсотията.*
● Преди всяка употреба проверявайте уреда с работните приспособления за изправно състояние и експлоатационна безопасност. Не използвайте уреда, ако състоянието му не е безупречно.

Употреба по предназначение

Метачно-сметосъбиращата машина е предназначена за метене на замърсени повърхности на във външната област.
Използвайте метачно-сметосъбиращата машина само в частно домакинство.

Защита на околната среда

Опаковъчните материали подлежат на рециклиране. Моля, изхвърляйте опаковките по съобразен с околната среда начин.

Старите уреди съдържат ценни материали, подлежащи на рециклиране, които могат да бъдат употребени повторно. Затова ги изхвърляйте, като използвате подходящи системи за събиране.

Указания за съставни вещества (REACH)
Актуална информация за съставките ще намерите на интернет страница: *www.kaercher.de/REACH*

Аксесоари и резервни части

Използвайте само оригинални аксесоари и оригинални резервни части, по този начин осигурявате безопасната и безпроблемна експлоатация на уреда.
Информация относно аксесоари и резервни части ще намерите тук: *www.kaercher.com*.

Обхват на доставка

Обхватът на доставката на уреда е изобразен върху опаковката. При разопаковане проверете съдържането за цялост. При липсващи аксесоари или при транспортни щети, моля, обърнете се към Вашия дистрибутор.

Монтаж

Вижте фигурата на страница 2

Експлоатация

⚠ *ПРЕДПАЗЛИВОСТ*

Опасност от притискане и порязване на ремъци, странични метли, резервоари, теглителни скоби.

Съблюдавайте правилното боравене с уреда.

Вижте фигурата на страница 3

Съхранение

Вижте фигурата на страница 3

Грижи и поддръжка

Уредът не се нуждае от поддръжка.

Гаранция

Във всяка държава са валидни издадените от нашия оторизиран дистрибутор гаранционни условия. Евентуални повреди на Вашия уред ще отстраним в рамките на гаранционния срок безплатно, ако се касае за дефект в материалите или производствен дефект. В случай на предявяване на право на гаранция, се обърнете към Вашия дистрибутор или към най-близкия оторизиран сервиз, като представите касовата бележка.

(Адрес, вж. задната страна)

Допълнителна гаранционна информация (ако има такава) можете да намерите в страницата „Сервиз“ на местния уебсайт на Kärcher в раздел „Изтегляне“.

Shqip

Udhëzimet e përgjithshme

Përpara se ta përdorni pajisjen për herë të parë, lexoni këto udhëzime origjinale të përdorimit dhe veproni përkatësisht.

Ruajini udhëzimet origjinale të përdorimit për përdorim të mëvonshëm ose për pronarët e ardhshëm.

Udhëzimet e sigurisë

⚠ ***RREZIK*** *● Mos fshini objekte që digjen ose janë të ndezura, si cigare, shkrepëse ose të ngjashme. ● Mos fshihni asnjëherë lëngje që përmbajnë tretës, acide të paholluara ose tretës. Këtu përfshihen, për shembull: p.sh. benzina, holluesi i bojës ose vajguri, të cilat mund të formojnë avuj ose përzierje shumë të ndezshme, shpërthyese dhe toksike kur përzihen me ajrin e thithjes, si dhe aceton, acide të paholluara dhe tretës, dhe të sulmojnë materialet e përdorura në pajisje.*

PARALAJMËRIM *● Qëndrimi në zonën e rrezikut është i ndaluar. Mos e përdorni pajisjen në mjedise shpërthyese. ● Mos fshini zona që përmbajnë lëndë të rrezikshme për shëndetin ● Përdoreni pajisjen vetëm siç është menduar. Merrni parasysh kushtet lokale dhe kushtojuni vëmendje palëve të treta, veçanërisht fëmijëve, kur punoni me pajisjen.*

VËMENDJE *● Mos pastroni lëngje*

KUJDES *● Kur hiqni qelqin, metalin ose materiale të tjera nga kutia e papastërtive, përdorni doreza të forta.*

● Para çdo operimi, kontrolloni pajisjen dhe aksesorët e saj të punës për gjendjen e duhur dhe sigurinë funksionale. Mos e përdorni pajisjen nëse nuk është në gjendje perfekte.

Përdorimi i synuar

Fshesa mekanike është menduar për fshirjen e zonave të ndotura të jashtme.

Përdoreni pajisjen ekskluzivisht për banesa private.

Mbrojtja e mjedisit

Materialet e paketimit janë të ricikluesshme. Hidheni paketimin në mënyrë që nuk dëmton mjedisin.

Pajisjet e vjetra përmbajnë materiale të vlefshme të ricikluesshme që duhet të riciklohen. Ju lutemi hidhni pajisjet e vjetra duke përdorur sisteme të përshtatshme grumbullimi.

Informacion mbi komponentët (REACH)

Informacioni aktual mbi komponentët mund të gjendet në: *www.kaercher.de/REACH*

Aksesorë dhe pjesë këmbimi

Përdorni vetëm aksesorë dhe pjesë këmbimi origjinale, pasi ato ofrojnë garancinë për një funksionim të sigurt dhe pa defekte të pajisjes.

Informacione rreth aksesorëve dhe pjesëve të këmbimit mund të gjenden në *www.kaercher.com*.

Materialet e dorëzuara

Materialet e dorëzuara të pajisjes tregohet në paketim. Kur shpaketoni, kontrolloni përmbajtjen për plotësinë. Nëse mungojnë aksesorë ose nëse ka dëmtime gjatë transportit, ju lutemi të njoftoni shitësin.

Montimi

Për figurat, shihni faqen 2

Funksionimi

⚠ *KUJDES*

Rrezik shtypjeje dhe prerjeje në rripa, furça anësore, kontejnerë, shufra shtytëse

Sigurohuni që e përdorni siç duhet pajisjen.

Për figurat, shihni faqen 3

Magazinimi

Për figurat, shihni faqen 3

Kujdesi dhe mirëmbajtja

Pajisja nuk ka nevojë për mirëmbajtje.

Garancia

Në çdo shtet zbatohen kushtet e garancisë të lëshuara nga kompania jonë përgjegjëse e shitjeve. Ne do të eliminojmë çdo avari në pajisje pa pagesë brenda periudhës së garancisë, nëse shkaku është defekt material ose prodhimi. Në rast të një pretendimi për garancinë, ju lutemi të kontaktoni shitësin tuaj ose qendrën më të afërt të autorizuar të shërbimit të klientit me vërtetimin e blerjes.

(shih adresën në anën e pasme)

Informacione të mëtejshme të garancisë (nëse ka) mund të gjenden në seksionin e shërbimit të faqes tuaj të internetit lokale të Kärcher nën "Downloads".

ةيبرعلا

إرشادات عامة

اقرأ دليل التشغيل الأصلي قبل استخدام الجهاز لأول مرة وتصرف وفقا لذلك. حافظ على دليل التشغيل الأصلي للاستخدام لاحقًا أو تسليمه للمالك التالي.

إرشادات السلامة

⚠ **خطر** ●?لا تكنس أي أشياء محترقة أو متوهجة، مثل السجائر أو أعواد الكبريت أو ما يشبه ذلك. ● لا تقم بكنس أي سوائل تحتوي على مواد مذيبة أو أحماض غير مخففة أو مواد مذيبة أبدا. وتشمل هذه المواد، مثلاً البنزين، أو مخفف الطلاء أو مواد الوقود، التي يمكن من خلال النفخ باستخدام هواء الشفط أن تشكل أبخرة شديدة الاشتعال ومتفجرة وسامة أو مخاليط بما في ذلك الأسبستون وأحماض غير مخففة ومواد مذيبة والتي يمكن أن تحدث تآكل في المواد المستخدمة بالجهاز.

تحذير ● يُحظر المكوث في مناطق الخطر. لا تستخدم الجهاز في الأماكن القابلة للانفجار. ● لا تكنس الأسطح التي تحتوي على مواد تمثل خطرًا على الصحة ● استخدم الجهاز وفقاً للغرض المحدد له فقط. عليك مراعاة الظروف المحيطة والانتباه عند استخدام الجهاز إلى الأشخاص الآخرين وخاصة الأطفال منهم.

تنبيه ● لا تكنس السوائل.

تنويه ● عند إزالة الزجاج أو المعادن أو غيرها من المواد من حاوية الاتساخات، استخدم قفازات متينة. ● قبل كل تشغيل، افحص الجهاز وتجهيزات العمل من حيث الحالة السليمة وأمان التشغيل. لا تستخدم الجهاز إذا لم يكن في حالة سليمة.

الاستخدام المطابق للتعليمات

صُممت المكنسة لكنس الأسطح المتسخة في المناطق الخارجية. استخدم هذه المكنسة للاستعمال الخاص فقط.

حماية البيئة

المواد المستخدمة في التغليف قابلة لإعادة التدوير. يرجى التخلص من مواد التغليف بطريقة تحافظ على البيئة.

تتضمن الأجهزة القديمة العديد من المواد القيّمة القابلة للتدوير والتي ينبغي الاستفادة منها مرة أخرى. لذلك يرجى التخلص من الأجهزة القديمة عن طريق أنظمة الجمع المناسبة.

إرشادات حول مواد المحتويات (REACH)

تجد المعلومات الحالية حول المحتويات على الموقع:
www.kaercher.de/REACH

الملحقات التكميلية وقطع الغيار

استخدام الملحقات التكميلية الأصلية وقطع الغيار الأصلية فقط، والتي تضمن تشغيل الجهاز بشكل آمن وخالٍ من الاختلالات. تجد المعلومات الخاصة بالملحقات التكميلية وقطع الغيار على الموقع *www.kaercher.com*.

محتوى التسليم

محتوى تسليم الجهاز مصور على العبوة. تأكد من وجود جميع محتويات العبوة عند فتحها. وفي حالة نقص أية ملحقات تكميلية أو اكتشاف أي تلف بها ناتج عن عملية النقل، يرجى إخطار البائع.

التركيب

انظر الصور في الصفحة 2

التشغيل

⚠ **تنويه**

يكمن خطر الانحشار والقطع عند السيور والمكنسة الجانبية والخزان والسنادة الدفعية

تأكد من التعامل مع الجهاز بشكل سليم.

انظر الصور في الصفحة 3

التخزين

انظر الصور في الصفحة 3

العناية والصيانة

لا يحتاج الجهاز للصيانة.

الضمان

يسري في كل دولة شروط الضمان التي تضعها شركة التسويق المتخصصة التابعة لنا. نحن نتولى إصلاح الأخطاء التي قد تطرأ على جهازك خلال فترة الضمان بدون مقابل، عندما يكون سبب هذه الأعطال ناجم عن عيب في المواد المستخدمة أو في عملية التصنيع. في حالة استحقاق الضمان، توجه من فضلك بقسيمة الشراء إلى أقرب موزع أو مركز خدمة عملاء معتمد.
(العنوان على الصفحة الخلفية)
يمكن العثور على المزيد من المعلومات حول الضمان (إن وجدت) في قسم الخدمة على موقع Kärcher المحلي تحت عنوان "التنزيلات".

1250x680x830 mm

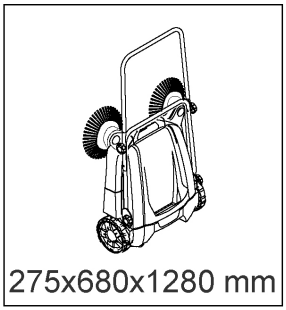
275x680x1280 mm

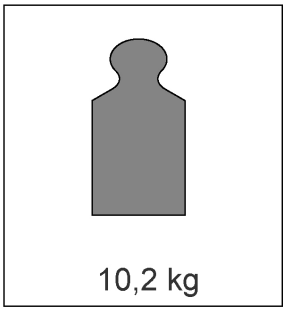
10,2 kg

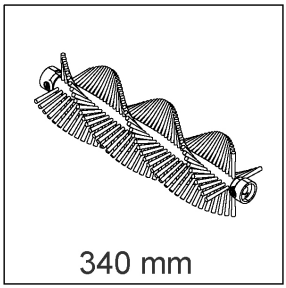
340 mm

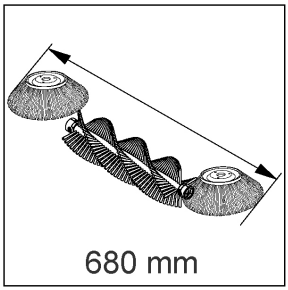
680 mm

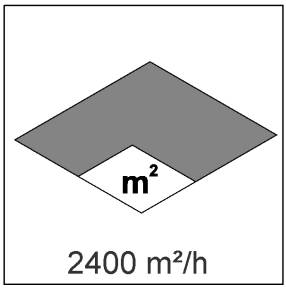
m²
2400 m²/h

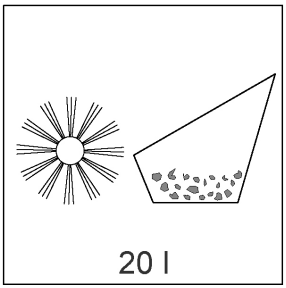
20 l

REGISTER TO BENEFIT.

Scan QR Code for download and easy product registration in Home & Garden App or website.

karcher.com/register

DE – Laden Sie die Home & Garden App herunter, um Ihr Gerät zu registrieren und volle Unterstützung bei der Reinigung zu erhalten.

- Steuerung von smarten Produkten
- Anwendungstipps & Expertenwissen
- Produktinformationen, Zubehör-Übersicht und Betriebsanleitungen
- Hilfestellungen und Service-Kontakt
- Onlineshop, exklusive Angebote und vieles mehr

EN – Download the Home & Garden App to register your device for full support in cleaning.

- Control of smart products
- Application tips & expert knowledge
- Product information, overview of accessories and operating instructions
- Support and service contact
- Online shop – exclusive offers and much more

FR – Téléchargez l'application Home & Garden pour enregistrer votre appareil et bénéficier d'une assistance complète en matière de nettoyage.

- Contrôle des produits intelligents
- Conseils d'utilisation & expertise
- Informations sur les produits, présentation des accessoires et manuels d'utilisation
- Aide et contact de service
- Boutique en ligne – offres exclusives et bien plus encore

ES – Descarga la aplicación Home & Garden para registrar tu equipo y disfrutar de todas las ventajas de la limpieza.

- Control de productos inteligentes
- Consejos de aplicación y conocimientos de expertos
- Información sobre el producto, resumen de accesorios y manual de instrucciones
- Asistencia y contacto para el servicio
- Tienda en línea: ofertas exclusivas y mucho más

karcher.com/dealersearch

Alfred Kärcher SE & Co. KG
Alfred-Kärcher-Str. 28-40
71364 Winnenden (Germany)